VARIO GT24 ／バリオ GT24

PERIトラスビームGT24を使用した
大型壁型枠システム

2009年12月版

PERI GmbH
Formwork Scaffolding Engineering
P.O. Box 1264
89259 Weissenhorn
Germany
Tel +49 (0)73 09.9 50-0
Fax +49 (0)73 09.9 51-0
info@peri.com
www.peri.com

注意事項

関連地域・国内の安全法規に従い、ご使用下さい。

掲載している写真は、施工事例です。
カタログ内の安全/型枠アンカーに関する詳細記載事項が設備機器の使用方法として必ずしも適切であるとは限りません。

安全上の注意および許容負荷を順守して下さい。

変更の際は毎回、別途構造計算が必要です。

技術的変更を行なう場合がありますことをご了承下さい。

目次

ページ

壁型枠の選択

トラスビーム・パネル型枠
VARIO GT24 ／バリオ GT24・TRIO／トリオ 1-3

概略

トラスビーム壁型枠システム
(VARIO GT24 ／バリオ GT24) 4-7
標準システム構成部材で複雑な構造形状にも対応 8-9
PERIトラスビームGT24 10-11
VARIO GT24 ／バリオ GT24
パネルの標準システム構成部材 12-13

標準施工

VARIO GT24 ／バリオ GT24標準パネル 14-15
調節可能なパネル接続 16-17
調整パネル・ストップエンド・パネル幅延長ユニット 18-19
外側コーナー・内側コーナー・シャフト
特注スチールウェール 20-21
プッシュ プル プロップ コネクター
クレーンスプライス・安全上の注意点 22-23
コンクリート打設作業足場 24-25
パネル延長 26-27

特殊施工

打ち放しコンクリート 28-31
橋梁工事 32-35
貯水構造物 36-39
片壁 40-41

部材一覧 42-58
世界のPERI 60-61

トラスビームまたはパネル型枠
VARIO GT24 ／バリオ GT24またはTRIO／トリオ

PERIでは、各種様々なシステムを用意しており、コスト効率の良いシステムをご提案します。

当社システムは大きな建設プロジェクトにこそ、コストパフォーマンスが高いです。

住宅工事プロジェクトにおける
VARIO GT24／バリオGT24

産業構造物におけるTRIO／トリオ型枠

右の表から最適な型枠システムを選択

建設工事現場と躯体形状によるコストパフォーマンス比較の条件		VARIO GT24 バリオ GT24	TRIO トリオ
平面形状	一定	○	○
	変化		○
打設高さ	一定	○	○
	変化		○
コンクリート側圧		30～100kN/m² の範囲で対応可能	最大60又は80kN/m²
たわみ量 (DIN 18202)		設計により異なる	表3：第6行又は第7行
タイロッド	タイロッド レイアウト	要求に応じて調整可能	パネル寸法に応じて固定
コンクリート表面仕上げ		○	TRIO構造のみ対応
型枠用合板	タイプ	○	
	サイズ	○	
	突合せ継手	○	
使用頻度	短期施工期間で低頻度		○
	短期施工期間で高頻度		○
	長期施工期間で低頻度	○	
	長期施工期間で高頻度	○	
使用期間	長期	○	
	短期		○

○･･･適合システム

トラスビームまたはパネル型枠
VARIO GT24 ／バリオ GT24またはTRIO ／トリオ

デザイン重視の建物や複雑なレイアウトの構造物は、多くの場合、特注型枠が必要になります。
一方で、PERI VARIO GT24 ／バリオ GT24は、少量の特注スチールウェールと標準部材を組み合わせることで、対応できます。

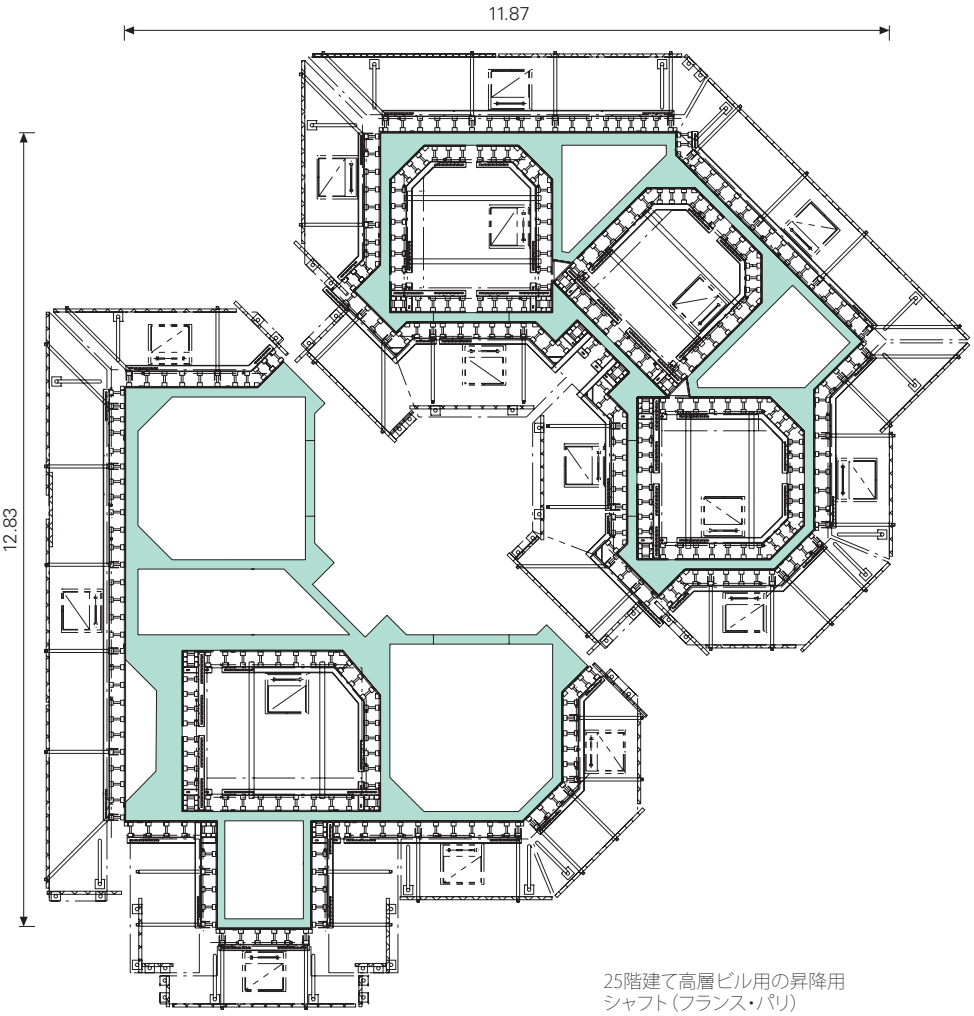

25階建て高層ビル用の昇降用シャフト（フランス・パリ）

曲げ強度の高いVARIO GT24 ／バリオ GT24トラスビームとスチールウェールを使用することで、型枠パネルを最適化し、タイロッドを少量化できるため、建込み作業のスピードが上がります。

VARIO／バリオシステムは高いコストパフォーマンスを提供します。

材料費と労務費を反映させ、総費用を算出すると明確です。

VARIO GT24 ／バリオ GT24を使用する場合、パネル、合板、特注スチールウェールの組立と解体費用は、型枠を使用する期間に振り分けられます。

VARIO GT24／バリオは材料費が安い為、労務費がかからない国では特に経済的です。

VARIO GT24／バリオを使用する工事には、高層ビルの階段室、大きなブロックでできた隔壁、特注型枠
（当社2008年版ハンドブック218～219ページ記載のトラスビーム型枠例 参照）などがあります。

一方で TRIO／トリオパネル型枠の特徴は、平面形状・高さに柔軟に対応できることです。

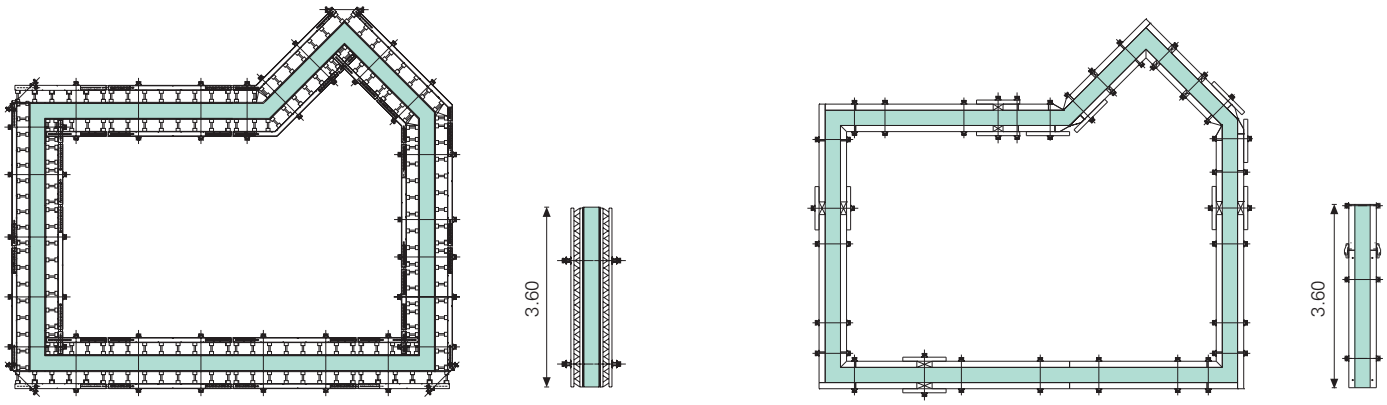

VARIO／バリオ

パネルの組立・解体費用	**3,750 円**
特注スチールウェール、付属品、合板交換	**5,000 円**
数ヶ月間の初期費用	**8,750 円**
1m²当たりの月々レンタル費用	**980 円**
VARIO／バリオの総費用	**9,730 円**

工事期間および各月の使用回数に応じた型枠工事毎の材料費
(コンクリート費：円/m²)

TRIO ／トリオ

TRIOに必要な月々レンタル費用：

2,640 円/m²

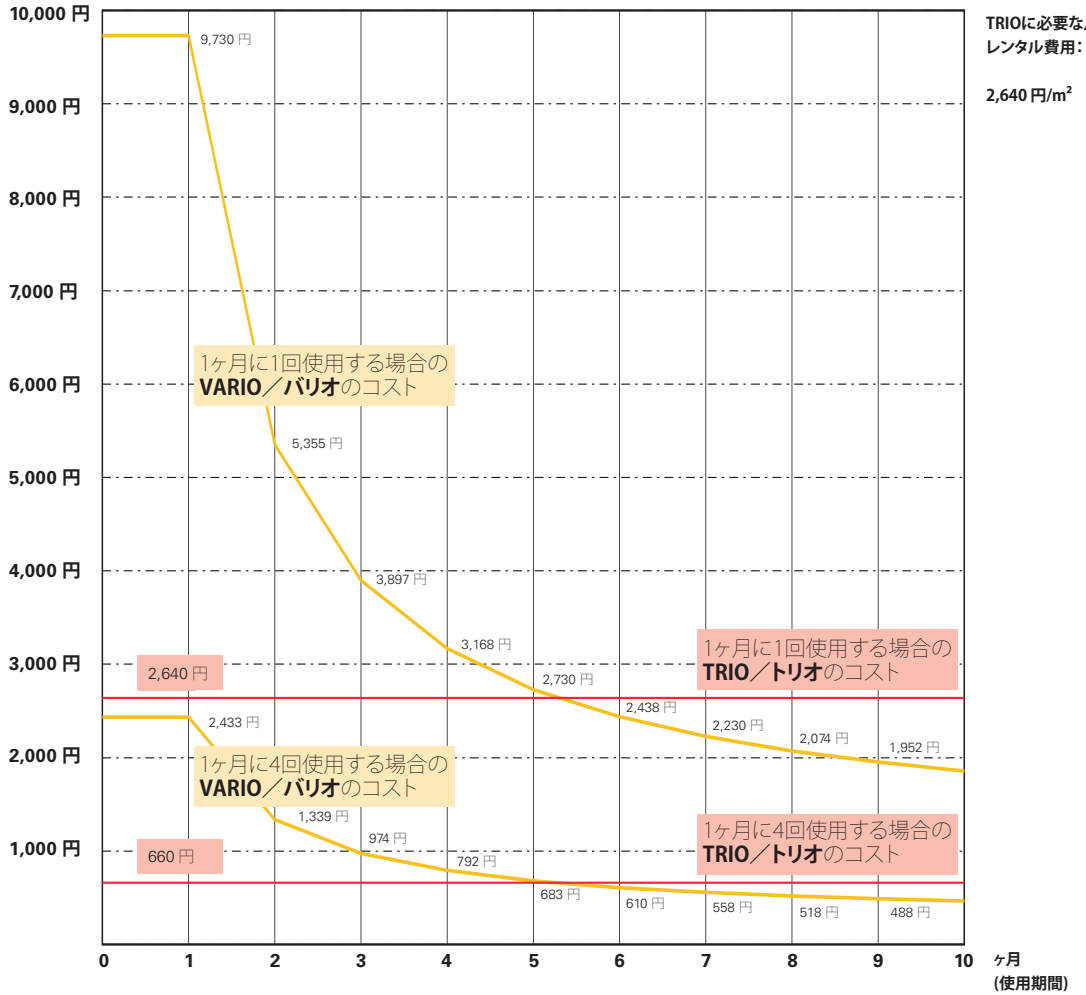

コストの表は上記の配置図に基づいています（高さ3.60m）。VARIO GT24／バリオとTRIOの人件費率は同じです。
この表を見て頂くとVARIO GT24／バリオが材料面においては、施工期間が長期にわたる場合、コストパフォーマンスが高いことを示しています。

VARIO GT24／バリオGT24を使用することにより労務費が低減できます。型枠を再使用する毎に、コンクリート表面積1m²当たり約6分間節約できます。

トラスビーム壁型枠システム

VARIO GT24／バリオ GT24は、調整可能なスロット・継手金具を用いたトラスビーム壁型枠システムです。

PERI VARIO GT24／バリオのユニットの最大高さは18mです。
産業構造物、住宅建造物、橋台から擁壁に至るまで、各種レイアウトにも対応します。

30cm 刻みのPERIトラスビームGT24を用いると、高さ調整は簡単です

特注寸法トラスビームGT24を使用した高さ11.50mの壁

行政機関の構造物の建設時に
使用された延長されたVARIO／
バリオパネル

韓国の沈殿タンク傾斜壁に使用された
VARIO GT24／バリオ GT24

シンプル設計、少ない材料、スピーディーで経済的なコンクリート打設工程

バリオGT24を使用する事により、各プロジェクトに応じた寸法のパネルを正確に組み立てることできます。

以下なる条件設定が可能です：
- 合板のタイプとサイズ
- 合板固定方法
- パネルの幅・高さ
- パネル高さを変更する位置
- トラスビームGT24の長さと設置間隔
- スチールウェールの位置、断面形状、長さ
- 許容コンクリート側圧
- 垂直および水平タイロッド設置間隔
- パネル形状：直線、カーブ、角度付

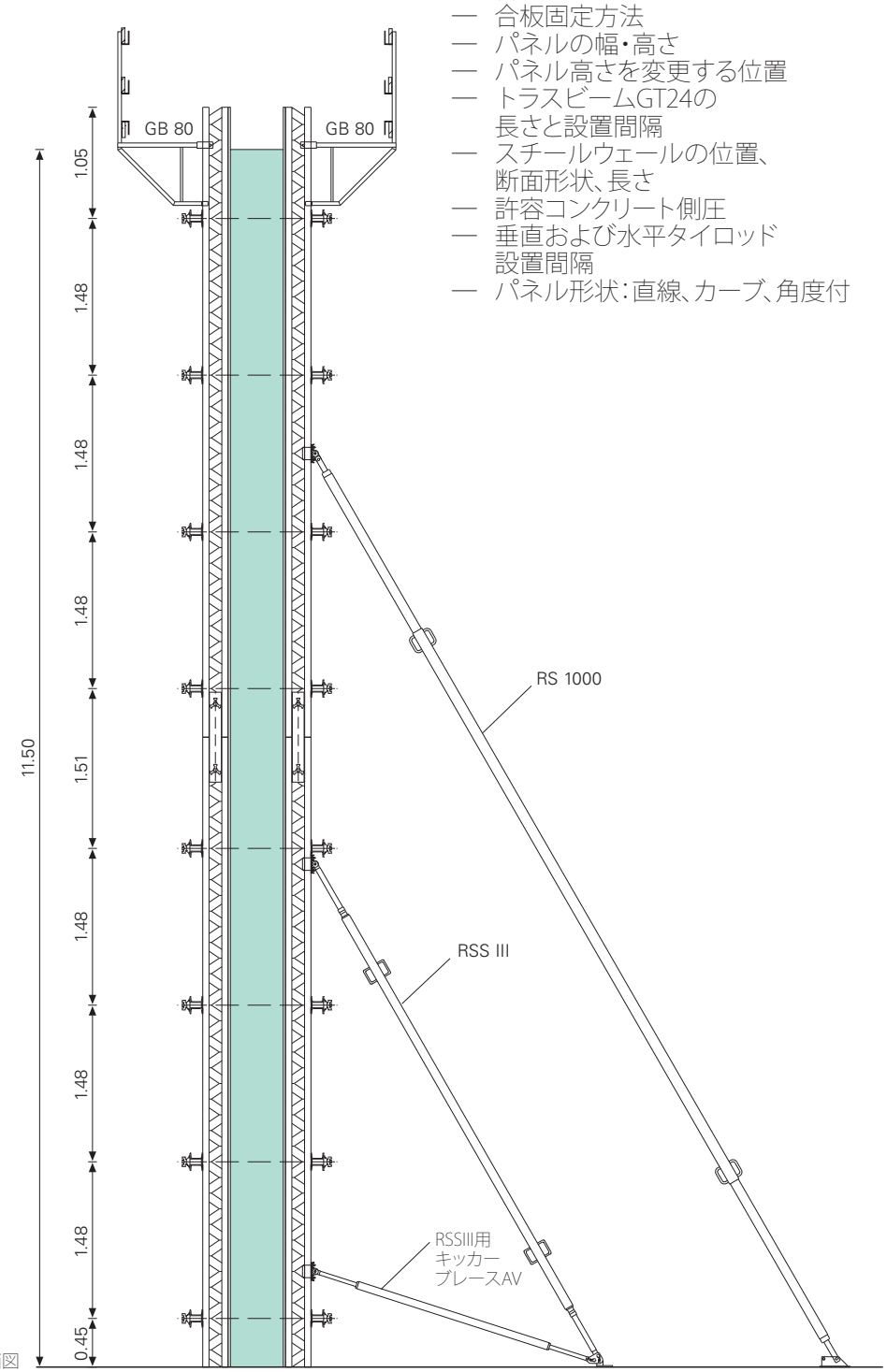

4ページ下の写真の断面図

トラスビーム壁型枠システム

倍の長さに延長した
VARIO／バリオ型枠を使用
高さ10.7mの壁

VARIO／バリオ延長スプライス24を使用し型枠を延長

トラスビームGT24はドリルで固定する事無く、手早くGT24のトラス部を接続できます。

曲げ強度の高いこの接続材は、二本のトラスビームを一直線に接続します。
（26ページを参照）

スプライスは二部材で構成されており、トリプルウィングナットで手早く接続できます。

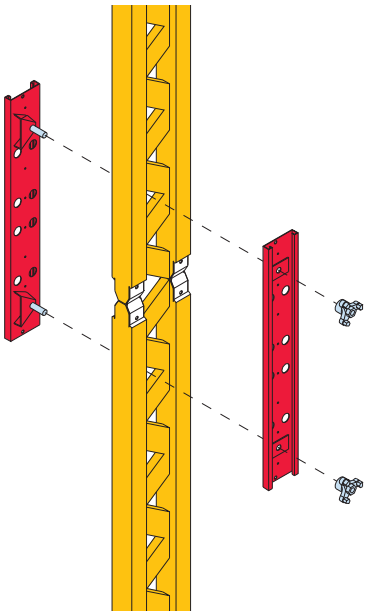

ストップエンドを用いた高さ
4.2mのVARIO／バリオ

高さ6.00mのVARIO GT24／バリオ GT24
作業足場を設置した標準パネル

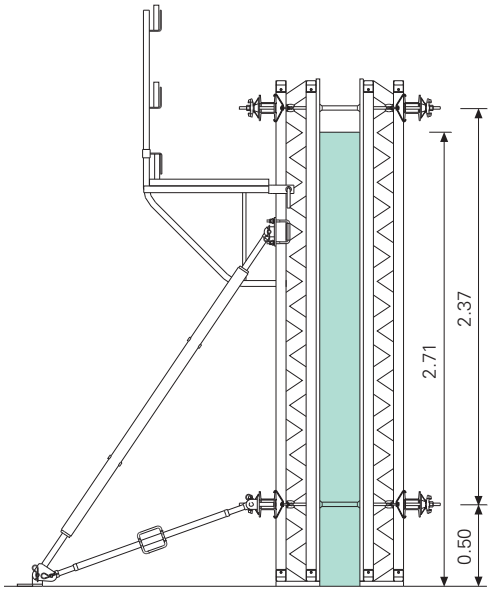

スチールウェールの間隔を2.37mに
することにより、タイロッド設置箇所が
コンクリート上端より上になり、タイロッド
穴のシーリング作業費用が半分に
なります

コンクリート打設用の作業足場と
プッシュ プル プロップ付きの
VARIO／バリオパネルを、1基の
完成ユニットとして移動

標準システム構成部材で
複雑な構造形状にも対応

VARIO GT24／バリオ GT24は、橋台などの複雑なレイアウトに最適です

自動車道路橋の橋脚と橋台用の壁（VARIO GT24／バリオ GT24使用）

複雑な形状の橋台もトラスビーム GT24とスチールウェールを使用することで、簡単に調整可能

写真左は、厳しいとされるフランスの高層建築安全基準を満たした設計です。全ての安全手摺と外部昇降ユニット用端部手摺に、鋼製メッシュパネルを使用し、昇降時の落下対策も強化しました。

トラスビームGT24とクライミングシステムCB240を使用
（高層ビル-フランス・パリ）

円形タンクの建設に使用されたVARIO GT24／バリオ GT24

トラスビームとスチールウェールの間に木製ウェッジを用いて円形を形成

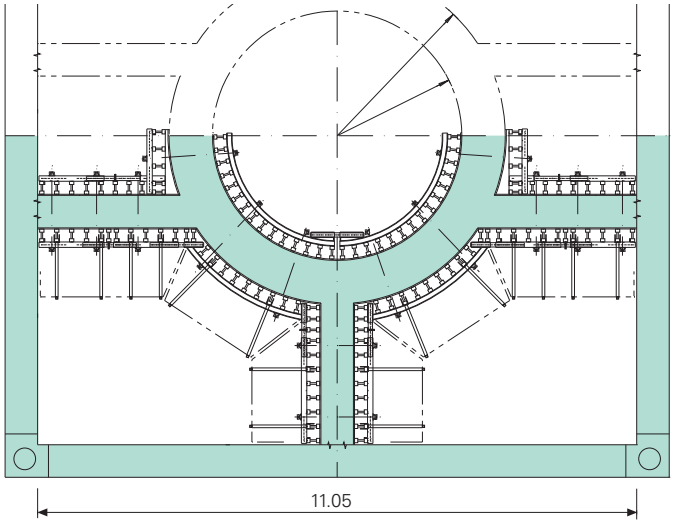

円形レイアウトが複雑でも、90%以上の型枠が標準システム部材で構成

PERIトラスビームGT24

トラスビームGT24を使用したお客様方の感想は次の通りです：

スラブに使用する場合、軽量で取扱易い

壁でも高い強度を保有

特注品型枠であるのに価格競争力がある

コストパフォーマンスが高いかどうかは、スラブと壁型枠の主要構成材である型枠用トラスビームによって決まります。初期費用よりはむしろ耐久性と維持管理費に重点を置いています。

PERIトラスビームGT24の最大の特徴は以下の二点です：

— **高い耐久性**
— **工期短縮化**

詳細情報はPERIトラスビームGT24カタログに記載 — ご覧ください

製材専門家の監修により耐久性が高く、**特許を取得した部材のフィンガージョイント**により、水分を閉じ込める恐れのある空洞はほとんどありません。トラスビームを積み重ねた状態でも高い通気性が確保できます。

PERIトラスビームGT24との比較	VT24	GT24	差(%)
許容せん断応力	22 kN	28 kN*	+27%
許容曲げモーメント	5 kNm	7 kNm*	+40%
許容曲げ応力度	429 kN/m²	800 kN/m²	+86%
重量	5.9 kg/m	5.9 kg/m	± 0%

*トラス接合点における値

軽量かつ頑丈

許容せん断力
（トラス接合点以外）　Q_S = 14 kN
許容曲げモーメント　M = 7 kNm
断面二次モーメント　Iy = 8,000 cm^4

6×8cmのトラス用主木材

木製なので、ねじ・釘を用いての作業が簡単に行えます。
亀裂を避けるため、弦材は各トラスビームの接続部において主材にフィンガー・ジョイントで固定されています。

スラブ型枠と壁型枠のPERI設計表は、ドイツ建造物規定のZ-9.1-157に対応しています。

カラーコード

GT24トラスビームの長さは、作業場や現場で扱いやすいように色分けされています。

長さ	カラー
270	
300	
330	
360	
390	

リベット留めのスチールエンドキャップ：
— 端部を頑丈に保護
— のこぎり等による切断を防ぐ
— 必要に応じてVARIO／バリオパネルの敷板代用品として使用可能

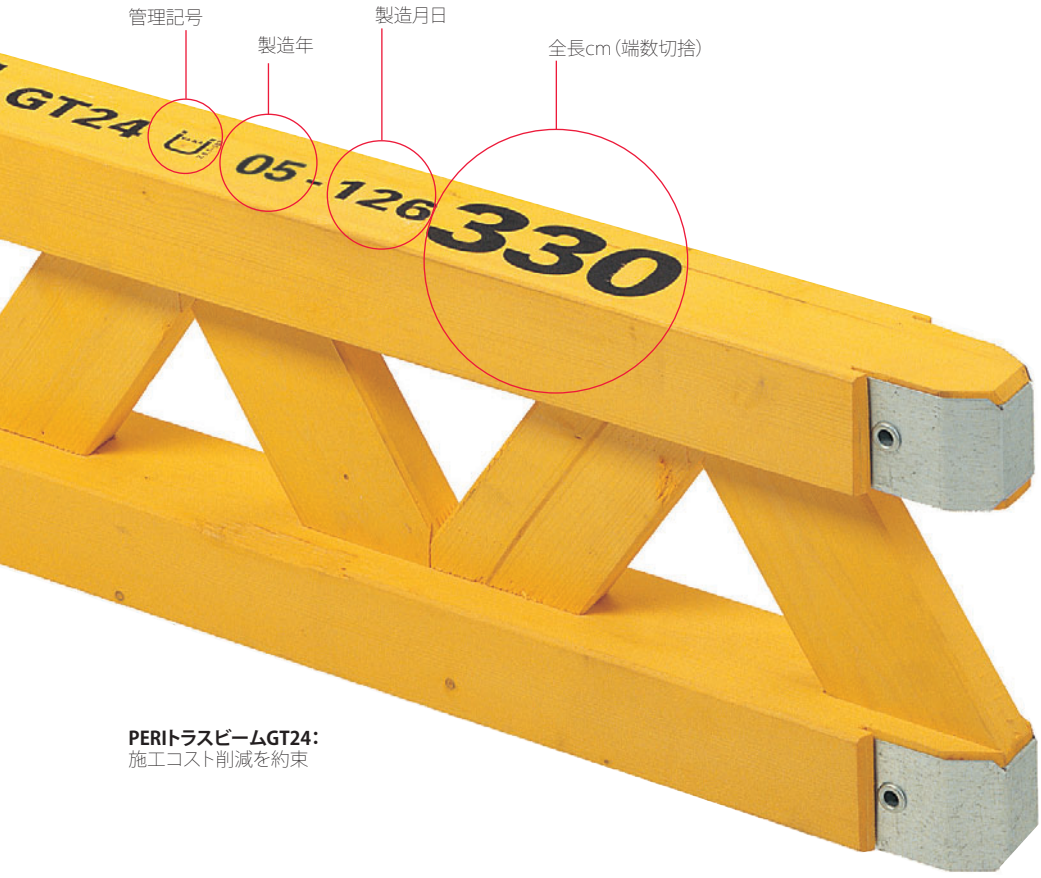

PERIトラスビームGT24：
施工コスト削減を約束

多くのお客様に、PERIトラスビームGT24がいかに長くご使用頂けるかを実感して頂いています

株式会社 三沢工務店 織笠社長の声：
15年以上前から、弊社はPERIの型枠ガーダーを使用して仕事をしています。
最も古いPERIトラスビームGT24は、15年前に購入されたものですが、未だ問題なく使用できます。
私が今持っているPERIトラスビームGT24は、1991年に製造されたものですが、未だ壊れることはありません。

何十年たっても印字されているプリントが、その確たる証です：
PERIトラスビームGT24は、特に長持ちします。

VARIO GT24 ／バリオGT24パネルの標準システム構成部材

GT24型枠トラスビーム

VARIO／バリオ壁型枠の主要部材で対応しており、長さは90cmから17.80mまで30cm刻みです。

断面図

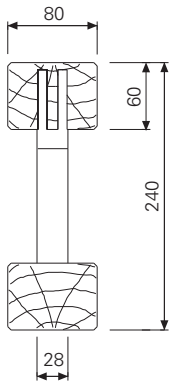

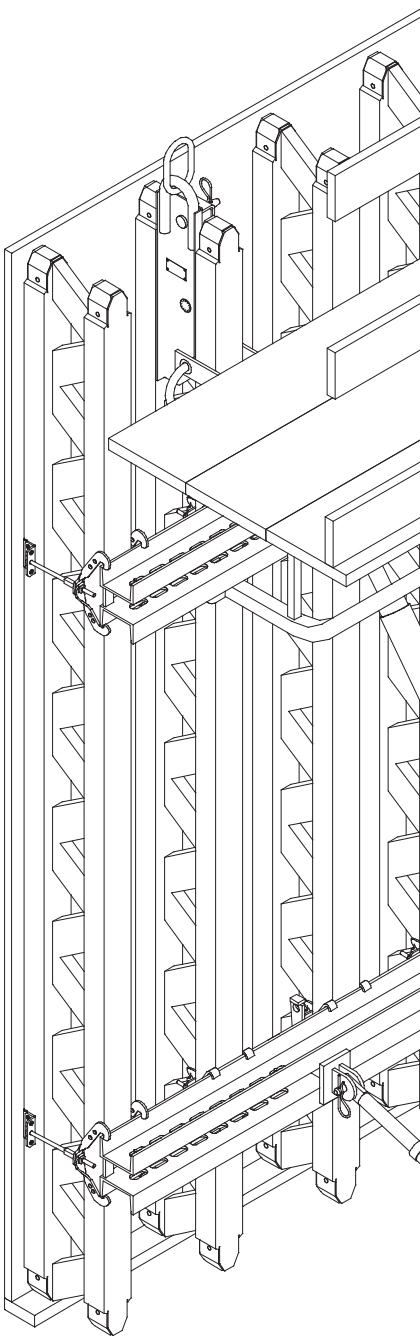

スチールウェールSRZ・SRU

標準長さから各種寸法と形状に対応しています。
U100～U140チャンネル・その他断面

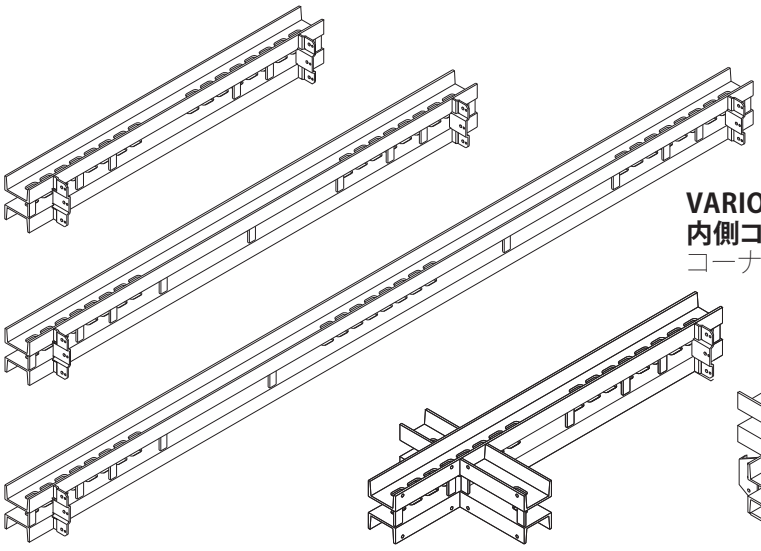

VARIO／バリオスチールウェール
内側コーナーウェールIRZ
コーナーパネル用

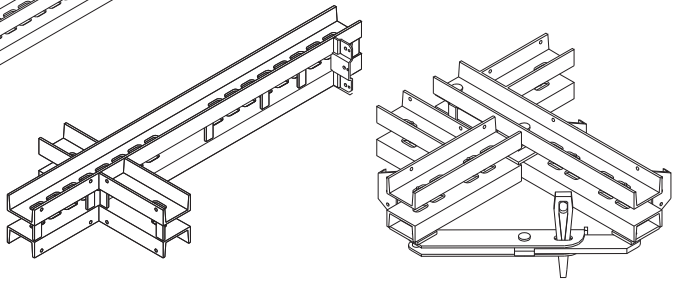

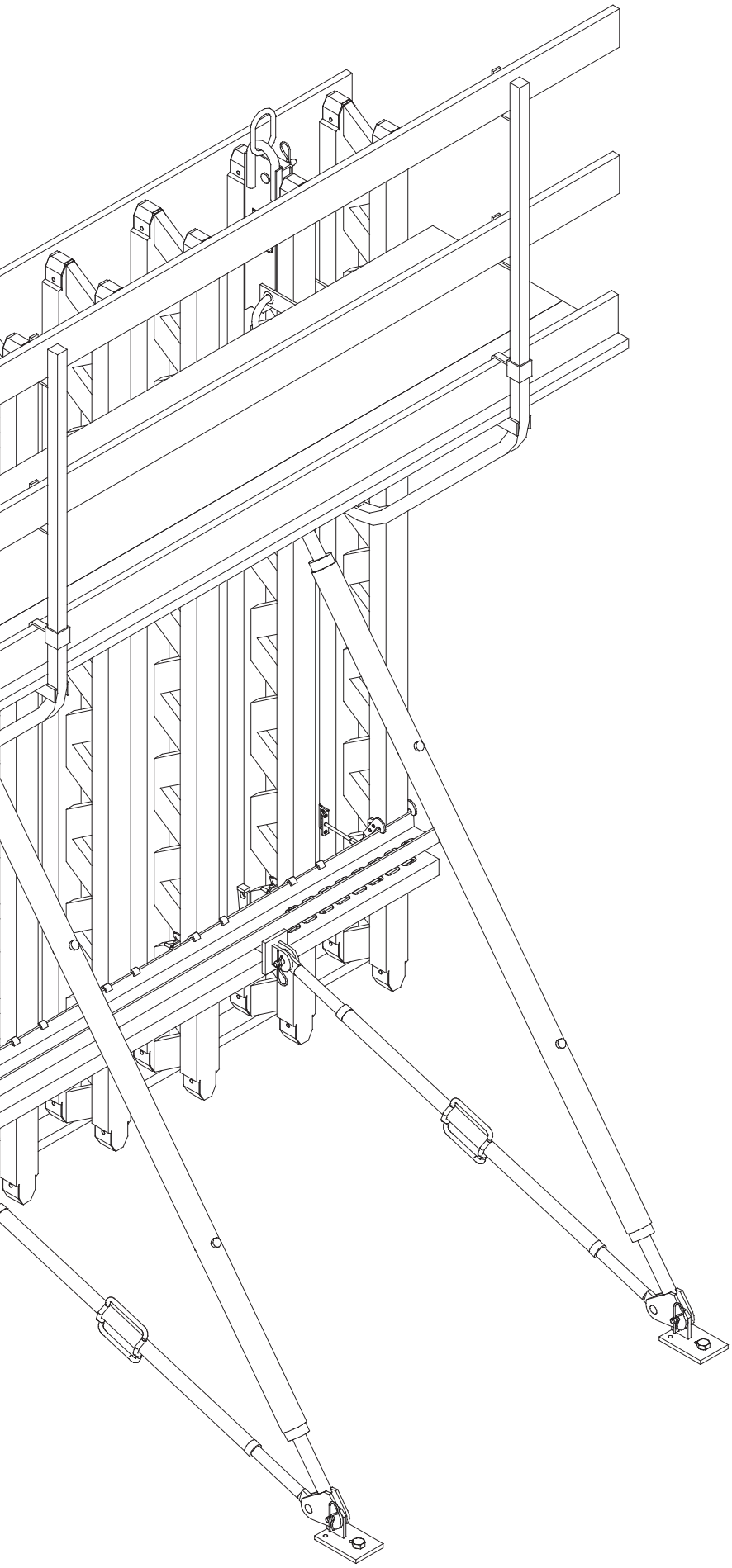

型枠用合板

各種用途に対応するPERI型枠用合板は、
多種多様な大きさ、厚さ、グレードを
取り揃えています。
よって、各工事現場に合った合板を
ご使用頂けます。

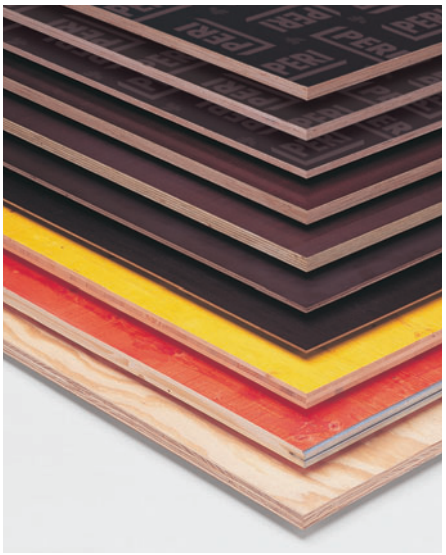

接続部材と固定金物

フックストラップHB24
GT24をSRZとSRUに接続します

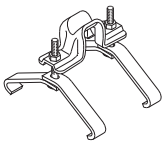

フックストラップHBU
GT24をSRZとSRUに接続します

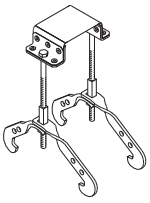

TSSトルクスクリュー
型枠合板を固定します

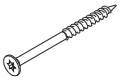

VARIO GT24／バリオ GT24標準パネル

あらかじめ組み立てられたVARIO GT24／バリオ GT24標準パネルは、21mmの型枠合板で構成されています。あらゆる高さや幅にも合わせてご使用可能な先行組立式の壁型枠です。

標準VARIO／バリオパネルは、強度試験に合格したVARIO／バリオシステム構成部材で組み立てられます。このパネルは、吊りフックと敷板が組み込まれ一体型ユニットとなります。

VARIO GT24 ／バリオ GT24標準パネルはDIN 18202（テーブル3、第7列）に基づき許容コンクリート側圧60kN/m²を満たすよう設計されています。

コンクリート飛散防止用の上部カバーボード・一体型クレーン吊りフックユニット

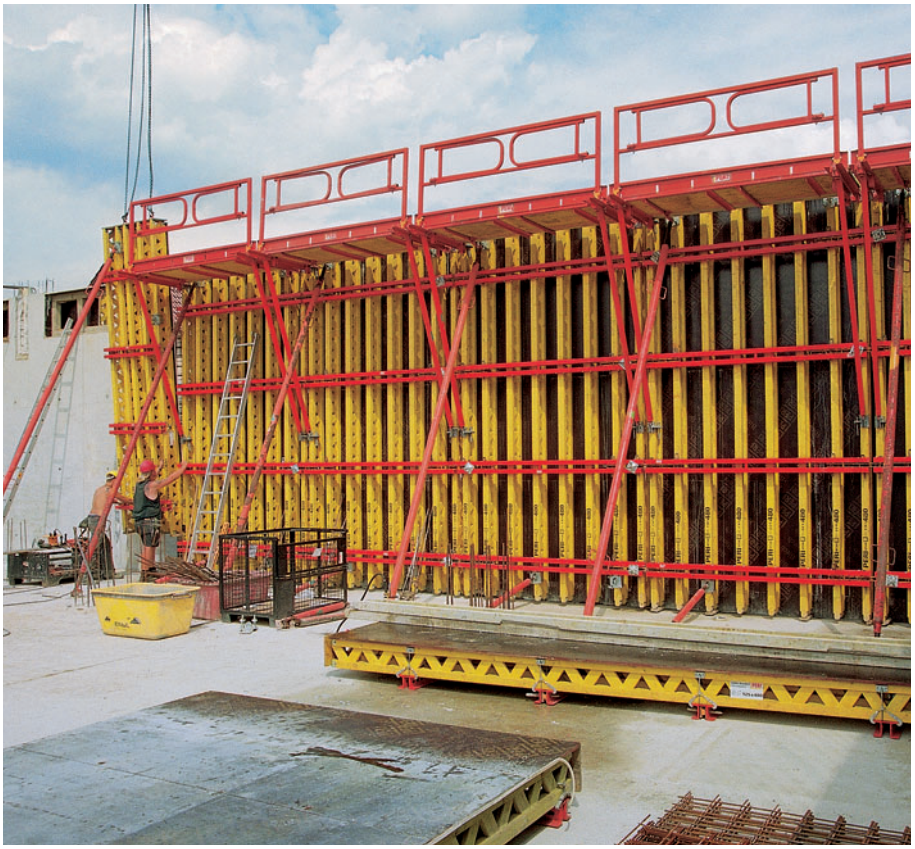

VARIO GT24／バリオ GT24標準構成システムに作業足場を取り付けた状態

パネル高さの種類

VARIO GT24／バリオ標準パネルは60cm刻みで高さを選択する事ができ、必要に応じてパネル高さを変える事ができます。

上部カバーが無い場合の基本パネル高さ

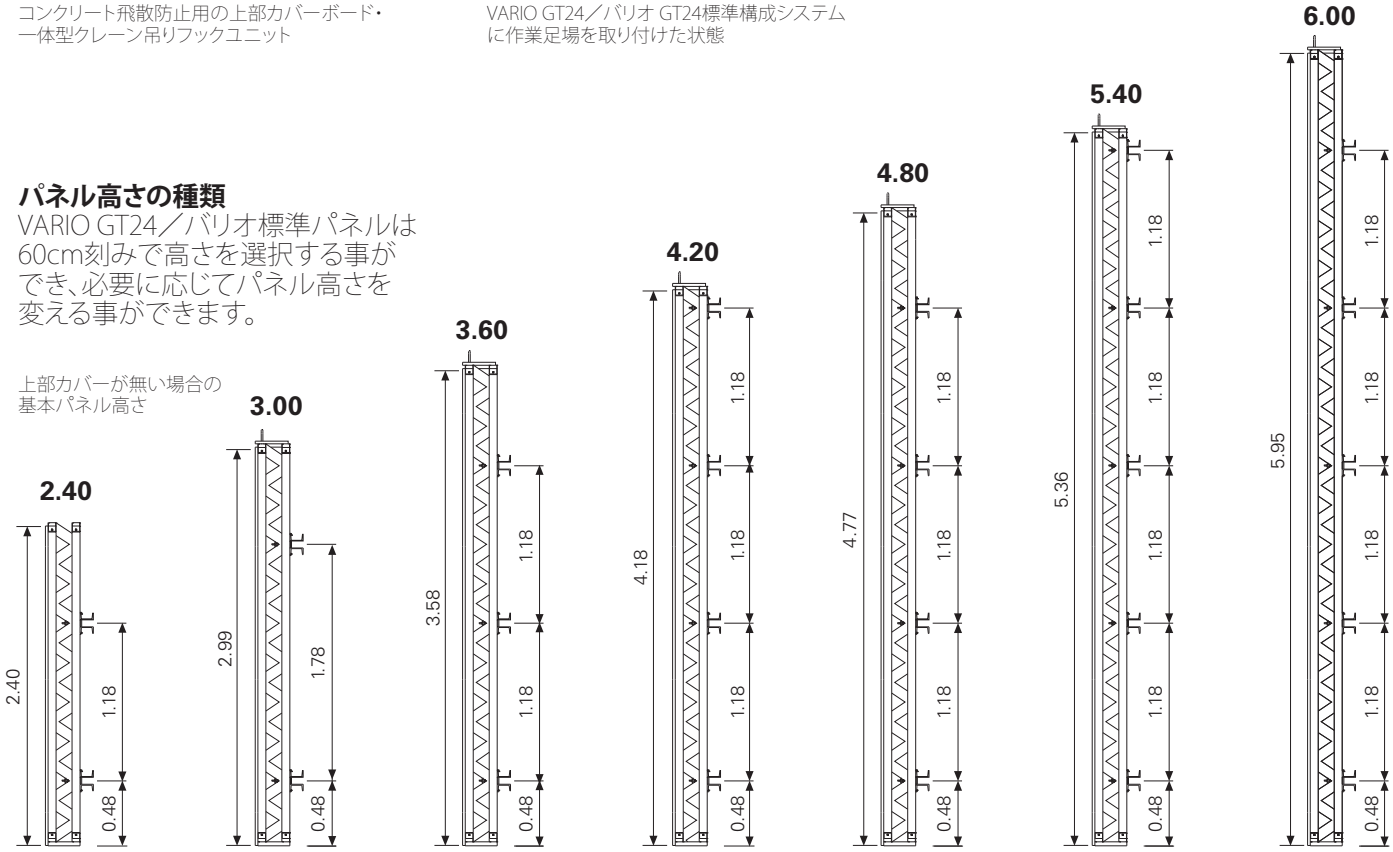

トンネル工事プロジェクトの
壁高さ9mに合わせた特注パネル

幅の種類

VARIO／バリオ標準パネルには幅が
４種類あります

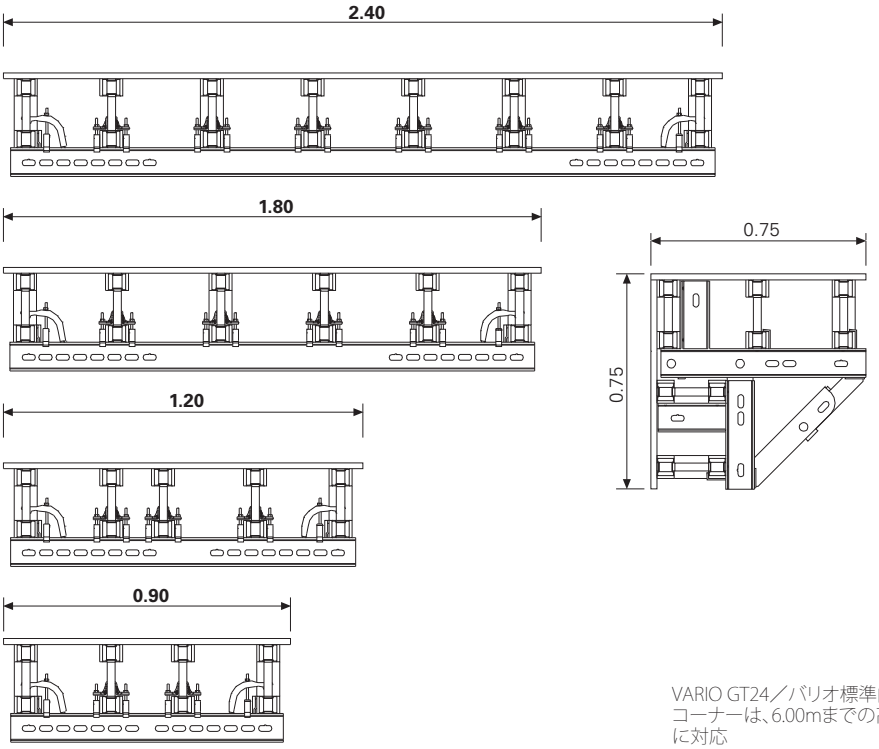

VARIO／バリオ標準内側コーナー

パネル幅が75cmに統一されているので、左右どちらのコーナーにも使用できるよう設計されています

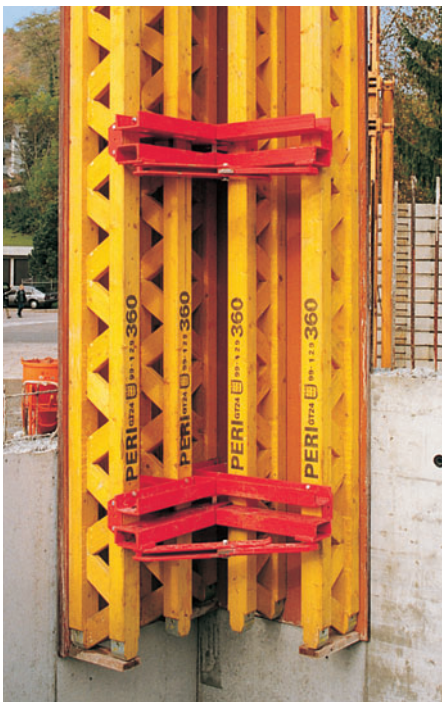

VARIO GT24／バリオ標準内側コーナーは、6.00mまでの高さに対応

隙間のないパネルジョイントを実現する調整接続金具

PERIスチールウェールの設置高さにあるタイ穴と継手金具は、仮置きしただけのパネルもしっかりと連結します。

また、VARIO／バリオ継手金具を用いて複数のパネルを一直線に並べる事ができます。

多機能VARIO／バリオ継手金具はウェッジと共に使用することで以下のことができます：

— 接続部に隙間のない状態になるまで締め続けます
— パネルを一直線に並べます
— 調整パネルを形成します
— パネル幅を延長します
— ストップエンドを保持します
— 内側コーナーを固定します
— 両サイドを自由に調整できます

備考

PERIスチールウェールと継手金具のスロットにある切欠きは、常にコンクリート側を向くように設置して下さい。
(誤差の影響を排除し、パネル継手の配置を最適にする為)

標準継手

常時調整可能なので隙間のないパネルジョイントを実現します。

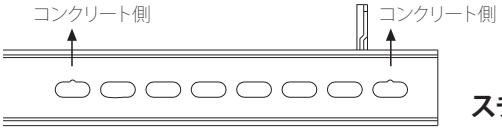

スチールウェールSRZ

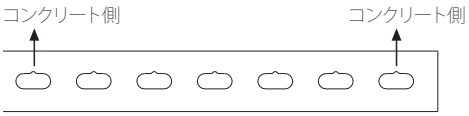

VARIO GT24／バリオ継手金具

調整材継手
幅1.25mまでの隙間を調整

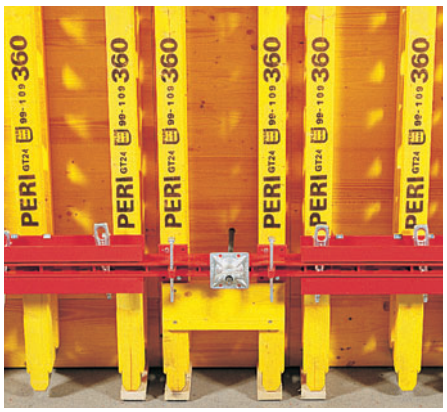

内側コーナー
直線パネルと同じように、VARIO／バリオ継手金具を内側コーナーにも使用

角度付きパネルの連結
自在継手金具を使用することによりいかなる角度でも施工可能

PERI VARIO GT24／バリオ GT24を使用した容易なパネル間接続：

1.合板サイドの切欠きに合わせて継手金具を中央に挿入し、ウェッジ④を中央に置きます。

2. 片側で最初のウェッジ①を1番目のスロットにハンマーで打ち込み、2番目のウェッジ②を6番目のスロットに4スロットの間隔を開けてハンマーで打ち込みます。

3. 2個のスチールウェールの間に5cmの隙間を設けるため、ウェッジ③で合板の継ぎ目に隙間がなくなる状態まで引張り、中央のウェッジ④を挿入したままにしておきます。

4. 中央のウェッジ④を取り外し、固定位置である6番目のスロットに挿入します。これにより、継手が張力と圧力に耐える事ができ、パネルを隙間なく固定し、隣り合うパネル表面の凹凸が無くなります。

パネル接続の完了です

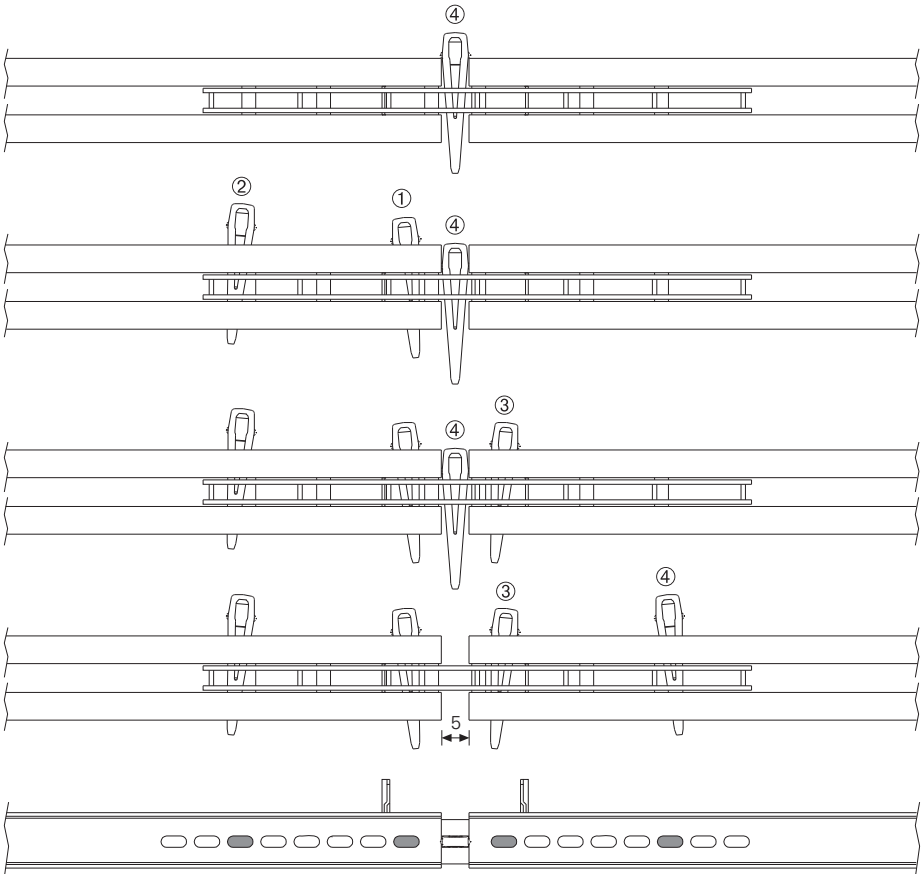

施工方法

ウェッジを固定するか引っ張るかは、ウェッジの傾きで判断します。

ウェッジの先端がパネル継手の方向を向いている。
＝ウェッジを引っぱる　①

ウェッジの先端がパネル継手の方向を向いていない。
＝ウェッジは固定されている　②

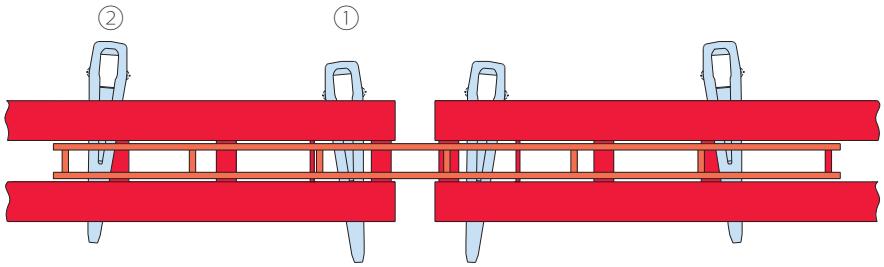

調整パネル・ストップエンド・パネル幅延長ユニット

調整パネル

調整パネルを製作する為にはVARIO／バリオ継手金具VKZ147・VKZ211及びVARIO GT24 ／バリオ GT24で施工します。

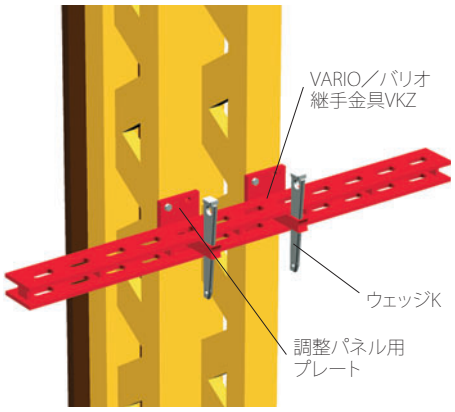

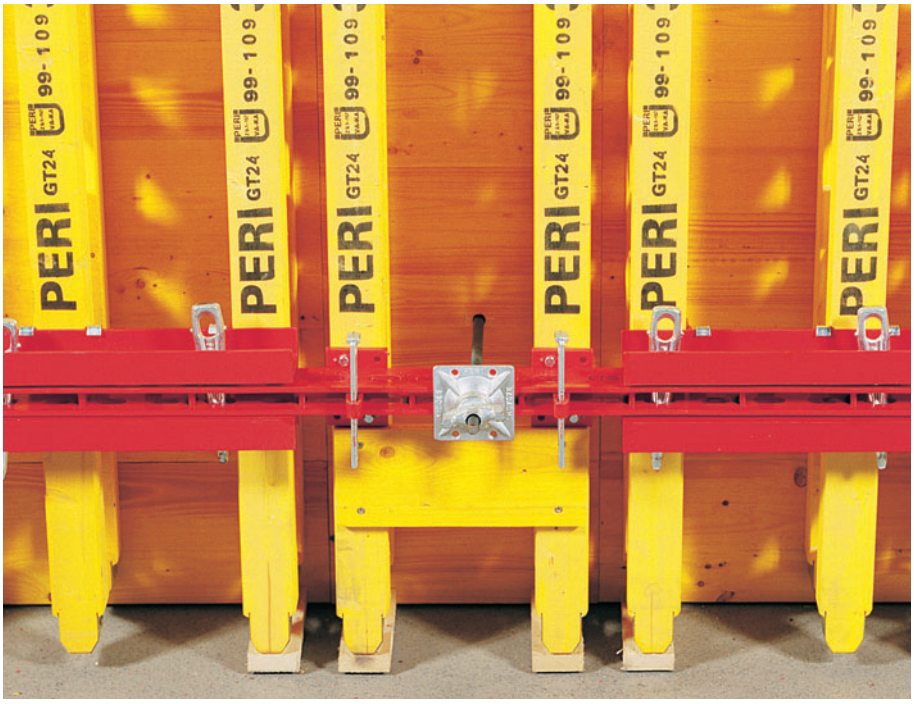

VARIO／バリオ継手
金具を用いた調整パネル

VARIO GT24／バリオ継手金具VKZを使用した場合の最大延長幅
(VARIO GT24／バリオ調整パネル対応表 参照)

VKZ 147

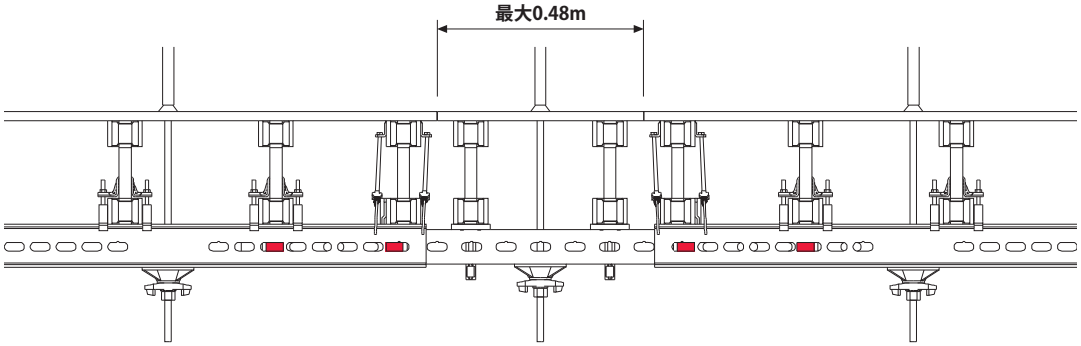

VKZ 211

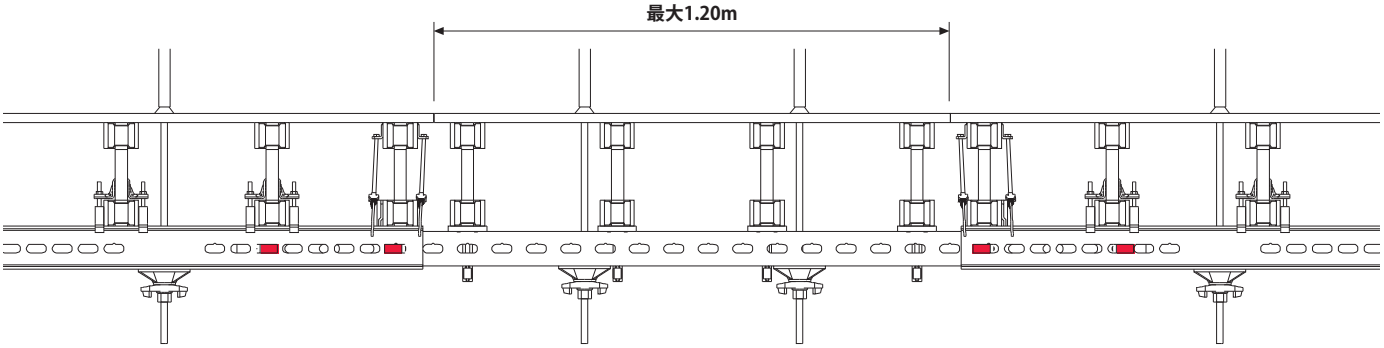

ストップエンド

ストップエンドを構成する方法は
2通りあります

許容壁厚さ x [m]
（VKZを使用したストップエンド）

1. VARIO／バリオ継手金具VKZ
許容引張荷重：50kN

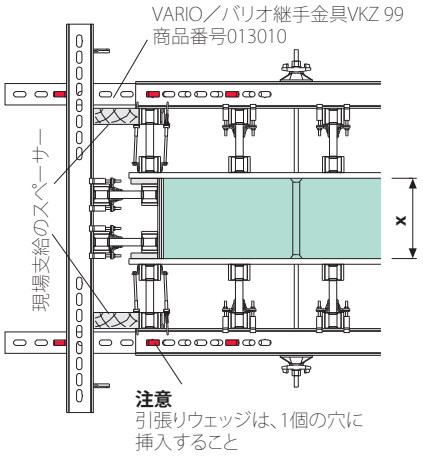

2. ストップエンド接続部材
許容引張荷重：30kN

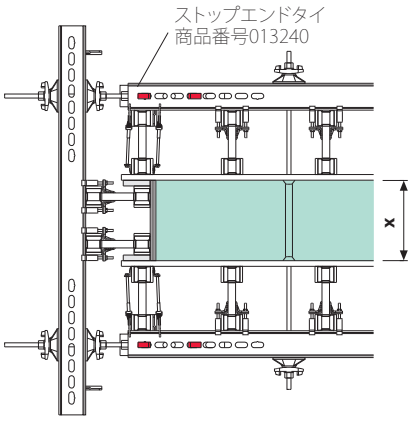

ストップエンドタイを用いて
施工したストップエンド

延長部材付きパネル

パネル幅の延長も、標準VARIO／
バリオシステム構成部材を使用
しています

外側コーナー・内側コーナー・シャフト

施工内容により、外側コーナーと内側コーナーは下記部材と共に使用することで多種多様の形状に対応可能です

— VARIO／バリオコーナーパネル
— 十字ウェールとシャフトコーナー
— 特注ウェール

VARIO／バリオコーナーパネル

特に壁厚が薄く使用頻度が低い場合は調整パネルは標準構成部材で製作できます。

外側：パネル幅＝2.40m
延長パネルが連結

内側：パネル幅＝1.20/1.50m
調整パネル幅＝1.20mが連結

例：調整パネル x
d_1= 30cm
x = 240cm - 120cm - 50cm - 30cm - 2cm (型枠合板)
x = 38cm

内側コーナー

調整パネル付きVARIO／バリオ内側コーナー

VARIO／バリオコーナー詳細図

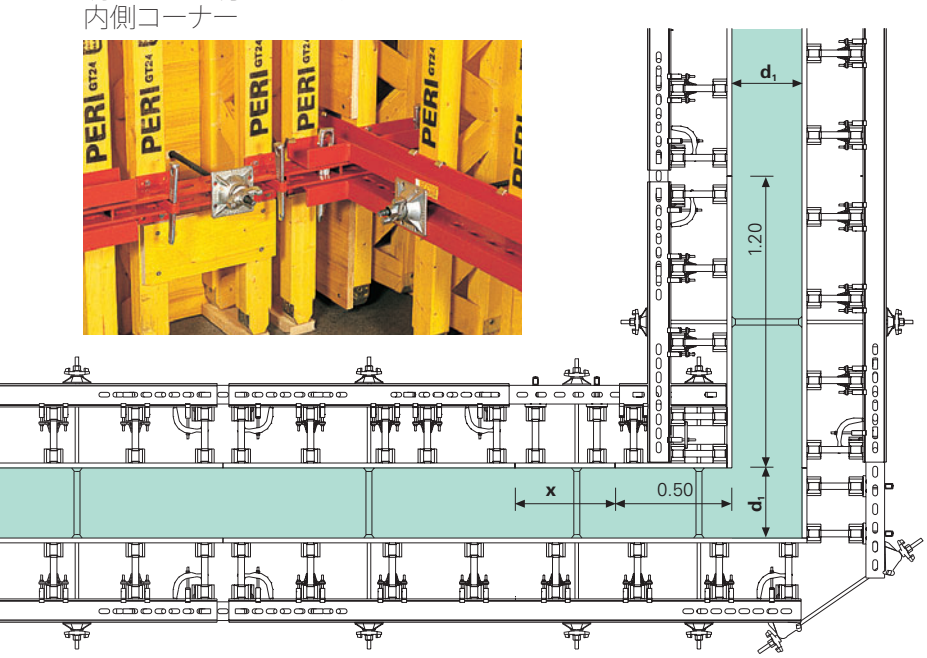

外側コーナー

正しい角度で連結して下さい。
VARIO GT24／バリオ GT24は調節可能です。

延長パネル付のユニットは、コーナーから2cmの余裕を持たせる必要があります

シャフト

小型シャフトの場合は、特注十字ウェールと簡易脱型コーナーSSEを使用することでコストを抑えることができます。

翌日には脱型が可能です。

詳細図
簡易脱型コーナー

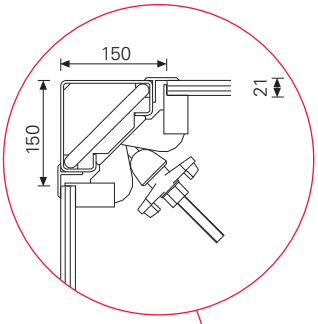

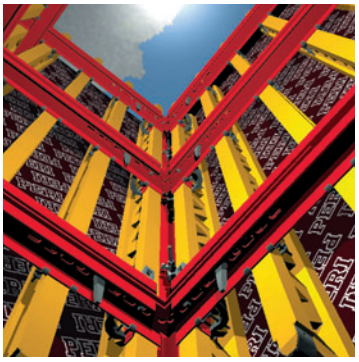

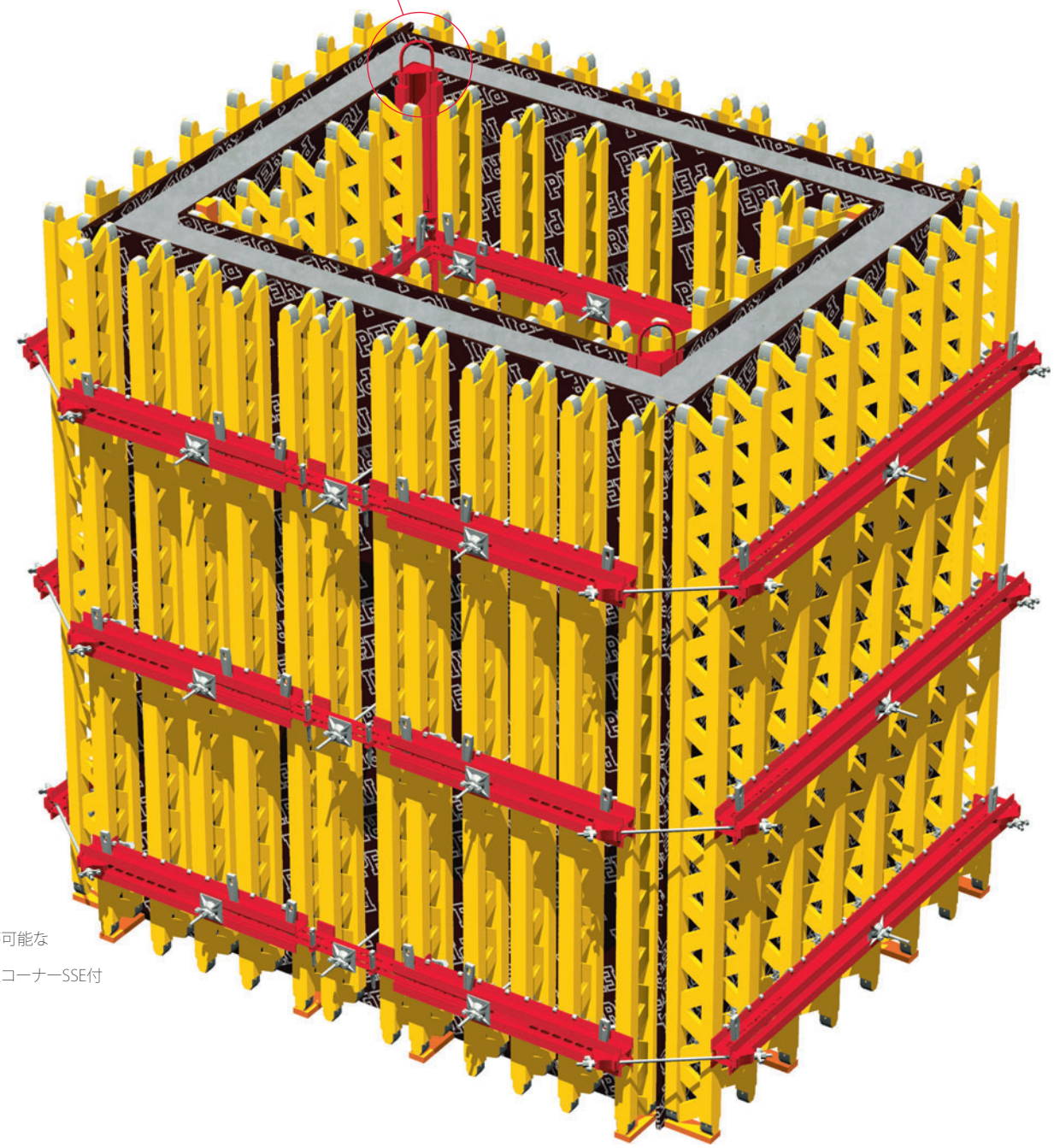

クレーンによるリフトが可能な
十字ウェール付き
小型シャフト・簡易脱型コーナーSSE付

プッシュ プル プロップ
コネクター・クレーンスプライス

プッシュ プル プロップ コネクター

下の図と表に従いプッシュ プル プロップとキッカーを選択して下さい。

商品番号028050トラスビーム用プロップ材接続金具GT24または商品番号028060スチールウェール用プロップ材接続金具SRZ/SRUを使用してVARIO／バリオパネルに接続して下さい。

対応するベースプレートと商品番号103606アンカーボルトMMS20×130を使用して床面に固定して下さい。

最初に設置するパネルは、常に2本のプッシュ プル プロップで固定してください。
それ以上のプロップに関しては表をご参照下さい。

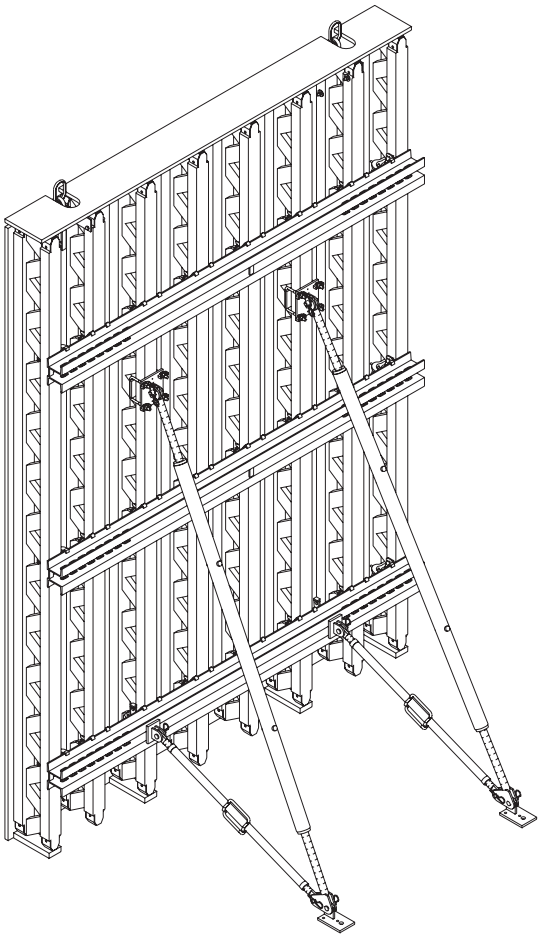

商品番号028050トラスビーム用プロップ材接続金具をGT24トラスビームに取付けます

商品番号028060 スチールウェール用プロップ材接続金具と商品番号024250 ウェッジKを使用してスチールウェールSRZに接続します

図1

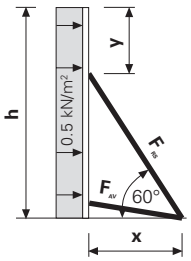

図2

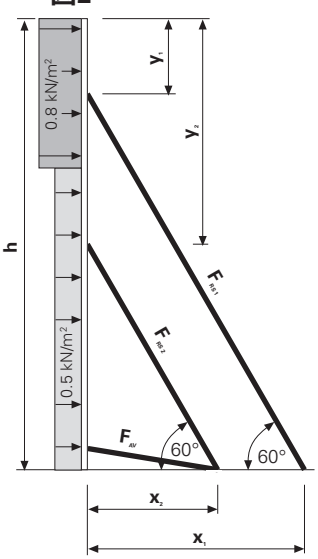

許容荷重負担幅

型枠高さ **h** (m)	図1							図2			
	3.0	4.0	5.0	6.0	7.0	8.0		9.0	10.0	11.0	12.0
許容プロップ間隔 (m)	3.53	2.73	2.19	1.82	1.58	1.42		1.9	1.9	1.4	1.3
最大プロップ間隔時にプロップにかかる荷重F_{RS} (kN)	9.7	9.7	9.8	9.8	9.8	9.6	F_{RS1} F_{RS2}	9.4 9.5	9.4 9.5	11.3 9.3	11.3 10.1
最大プロップ間隔時にキッカーにかかる荷重F_{AV} (kN)	2.1	2.3	2.2	2.2	2.3	2.6		2.6	2.6	2.1	1.9
x = 型枠端部からベースプレートまでの距離 (m)	1.2	1.6	2.0	2.4	2.9	3.5	x_1 x_2	4.3 2.6	4.3 2.6	5.3 2.8	5.9 3.0
y = *型枠上端部から上部接続箇所までの距離 (m)	1.0	1.2	1.5	1.8	2.0	2.0	y_1 y_2	1.5 4.5	1.5 4.5	1.8 6.2	1.8 6.9

*型枠上端部からの距離は 必要に応じて 各システムに合わせて調整してください

プッシュ プル プロップにかかる最大荷重11.3Nは、正しい間隔で設置されたプッシュ プル プロップの固定部を通して構造体（スラブ）に伝えられます

風荷重 h < 8 m = 0.5 kN/m²
8 m h < 20 m = 0.8 kN/m²

クレーン吊り金具

クレーンでパネルを昇降させるために2つの吊り金具がご使用頂けます。

1. クレーン用スプライス24
脱着簡単吊り金具

2. クレーン用フック24
左右一体型吊り金具

備考
各ユニットを移動する場合には、
必ず吊り金具を2つ使用して下さい。

重要事項が記載されていますので、
「使用説明書」の内容を順守して
下さい。

クレーン用スプライス24に関する
使用説明書

受注製作品の
VARIO GT24／バリオ GT24
パネルは、すぐに使用可能です

クレーン用スプライス24
垂直を基準とした最大傾斜角度15°の
条件下では許容吊上げ荷重700kg

クレーン用フック24（左右）
垂直を基準とした最大傾斜角度15°の
条件下では、許容吊上げ荷重700kg

コンクリート打設作業足場

作業足場ブラケットGB80

現場支給の部材が安全基準を満たしているようご注意下さい。

足場板は、(社)仮設工業会認定の鋼製足場板又は、合板足場板を使用して下さい。

手すりは日本市場に合わせ通常鋼管パイプ(48.6Ø x2.3mm)を使用します。

足場板と巾木は釘やねじ又は番線等で固定して下さい。

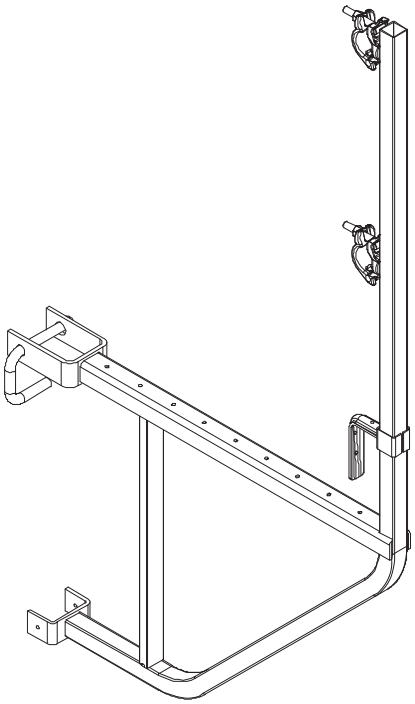

PERI作業足場ブラケットGB80:
幅約80cm
許容荷重:150kg/m²
最大許容設置間隔:1.25m

商品番号065066
PERI端部手摺フレーム55を設置した打設作業足場

高さのある型枠には何層もの作業足場が必要です

VARIO／バリオ作業足場システム

先行組立式コンクリート打設／型枠作業足場には様々な幅範囲があり、ユニットは手摺、端部用手摺、プッシュ プル プロップ コネクター、クレーン用ホックで構成されています。アクセスハッチは必要に応じて設置します。

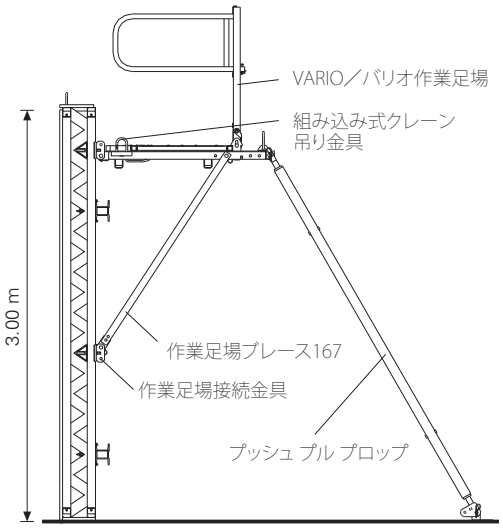

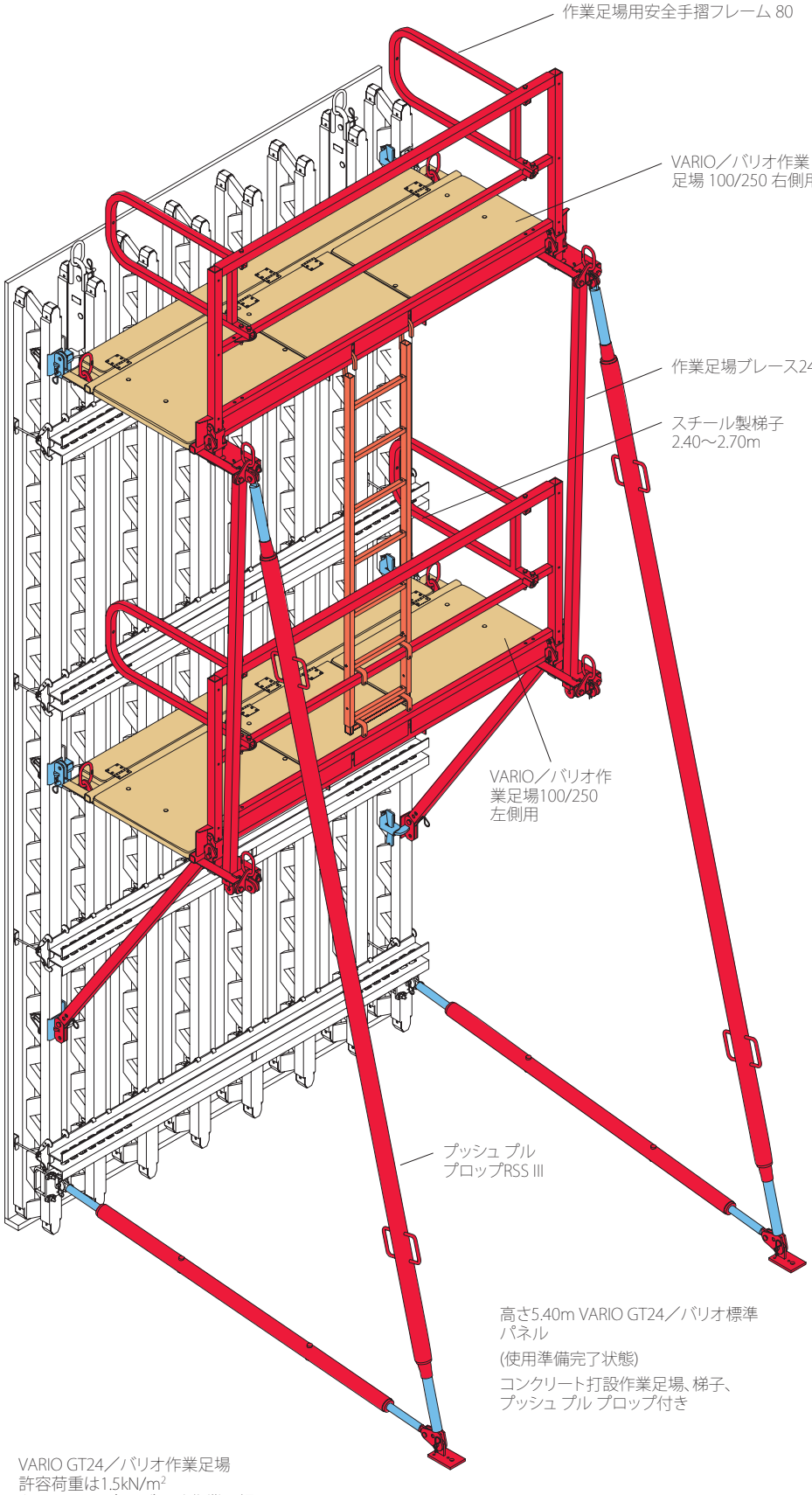

高さ5.40m VARIO GT24／バリオ標準パネル
(使用準備完了状態)
コンクリート打設作業足場、梯子、プッシュ プル プロップ付き

VARIO GT24／バリオ作業足場
許容荷重は1.5kN/m²
クレーン吊り金具が予め作業足場に組み込まれています

パネル延長

パネルは、VARIO／バリオ延長スプライス24を使用し、高さ8.00mまで延長可能

高さを延長する場合は、VARIO／バリオ延長スプライス24をご使用ください

曲げ強度の高い接続材をパネルと一直線になるように配置します。スプライスは二部品で構成されているため、ウイングナット 2 つで手早く接続できます。

延長スプライス24のモーメントとせん断力の性能
許容曲げモーメント
M=1.73kNm
許容せん断力　Q=0以上
許容曲げモーメント　M=0
許容せん断力　Q=5kN

高さ60cmの木材と延長スプライス24を用いて延長

延長スプライス24は、PERIトラスビームGT24のトラス部を使用し、トラスビームに穴を空ける事無く、迅速かつ容易に接続できます

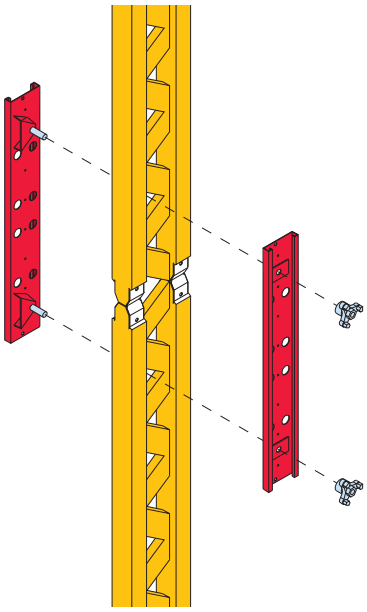

5.00mまでの高さ延長の場合
幅2.40mパネル用の延長スプライス24を4組使用

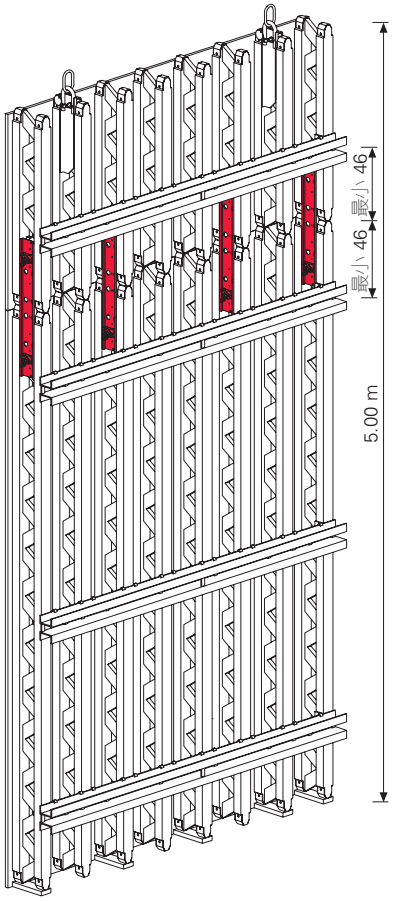

8.00mまでの高さ延長
幅2.40mパネル用の延長スプライス24を8組使用

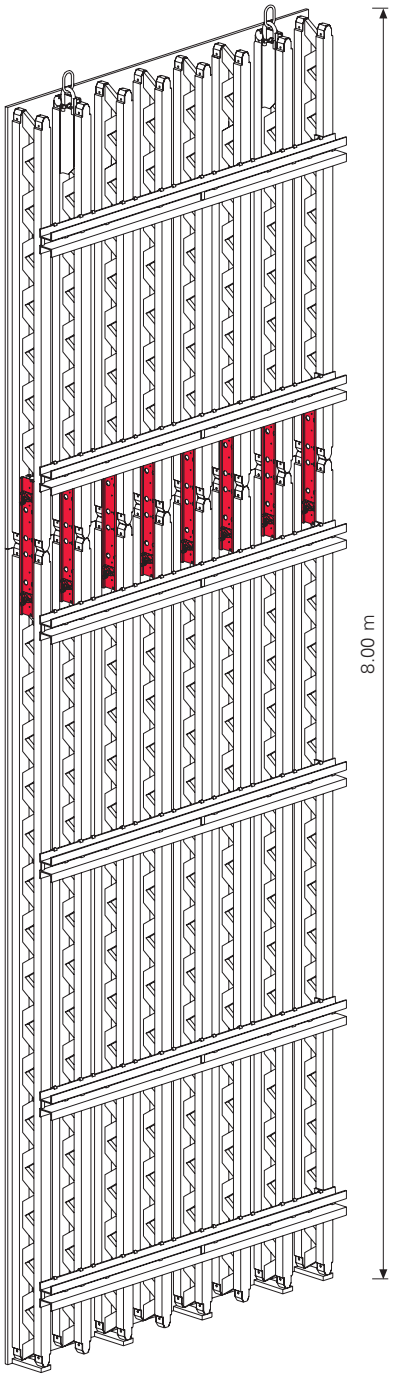

オーバーラップ トラスビームを使用した場合（高さ約9.8mまで）

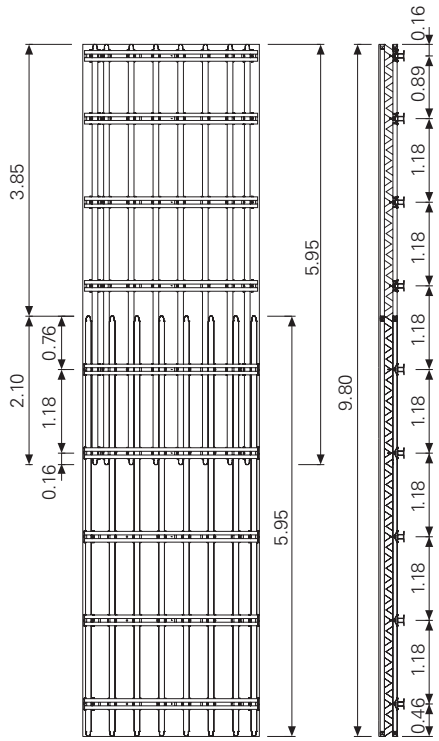

追加トラスビームを使用した場合（高さ約11.90mまで）

延長方法に関しての詳細は、PERI設計表またはVARIO GT24／バリオ GT24 組立手順書をご参照下さい。

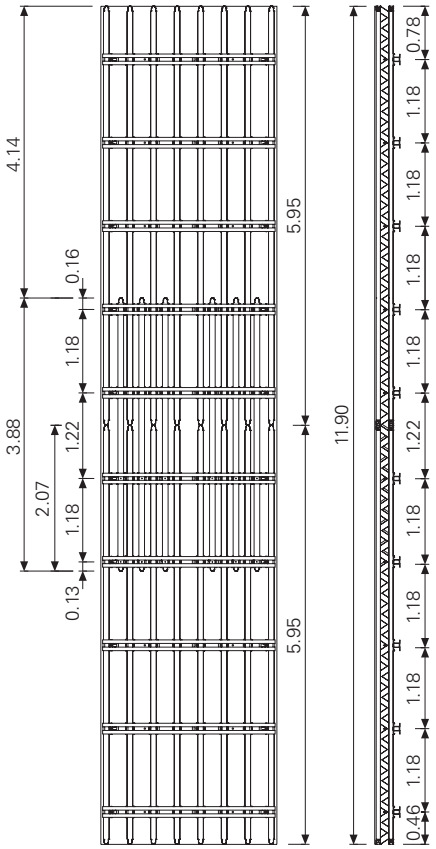

突合せトラスビームと追加オーバーラッピングトラスビームで施工した補剛目的の高さ11.00mの橋台

打ち放しコンクリート
VARIO／バリオを使用したコンクリート仕上げ面

高品質の打ち放しコンクリート壁には、適切な型枠と合板が必須ですが、以下の要素も重要な役割を果たします。

型枠組立、建込、離型剤、コンクリート、設置 . . . これら全てが施工結果に著しく影響されます。

垂直面を本ザネ仕上げで施工した美しい外観のコンクリート

打ち放しコンクリートで施工した43.5mの工場塔

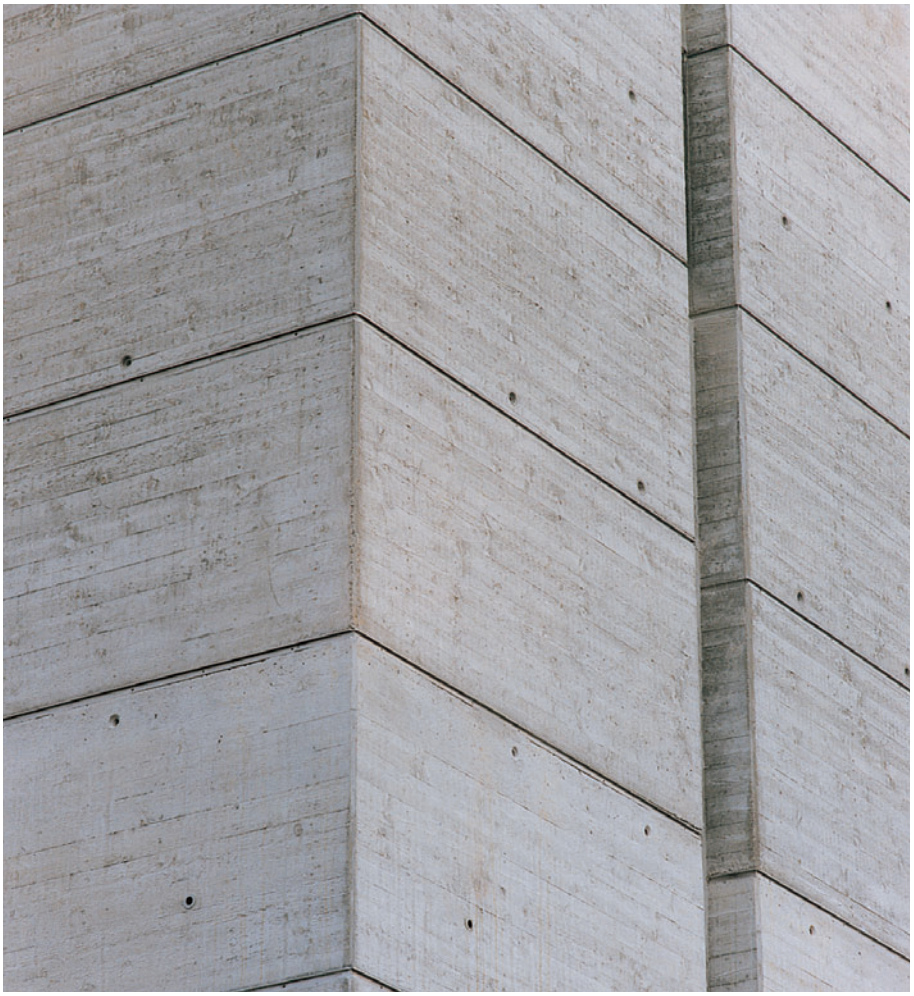

教会の尖塔
(ドイツ・ミュンヘン市近郊)

クライミング型枠システムKGF 240の上
にVARIO GT24 ／バリオ GT24を設置

水平粗面仕上げを施した
打ち放しコンクリートの例

礼拝堂
(ドイツ・ノイビーベルク市)

規則的なタイロッド
パターンのVARIO／バリオ

縦横方向の目地ラインを施した
打ち放しコンクリート

打ち放しコンクリート
シンプル・滑らかなコンクリート仕上げ

シンプルな接続パターンの打ち放しコンクリート型枠

VARIO GT24／バリオ GT24は、多種多様の規則的なタイロッドパターンに対応すべく、スチールウェールとタイ間隔においていくつか選択肢があります。

2.40×3.60mのパネル
タイロッド間隔1.20×1.18m
タイロッド水平方向　2ヶ所
タイロッド垂直方向　3ヶ所

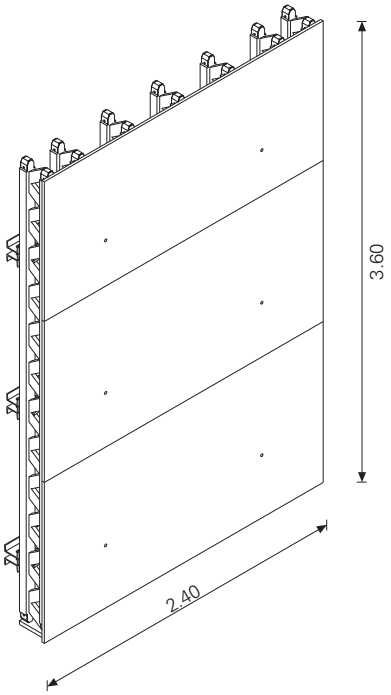

2.40×3.60mのパネル
タイロッド間隔0.88×1.78m
タイロッド水平方向　3ヶ所
タイロッド垂直方向　3ヶ所

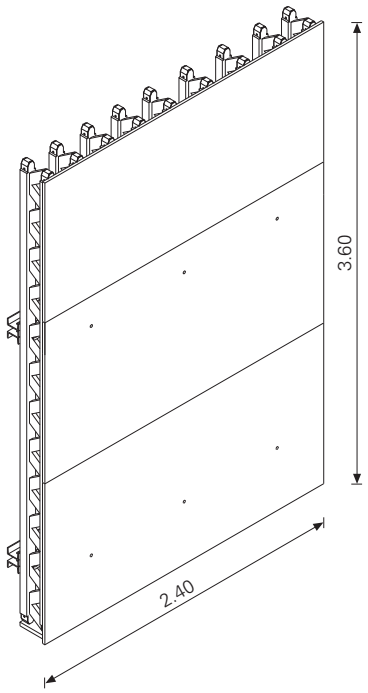

3.00×3.90mのパネル
規則的なタイロッドパターンと
0.75×1.18mのタイ間隔の
打ち放しコンクリート
タイロッド水平方向　4ヶ所接続
タイロッド垂直方向　3ヶ所接続

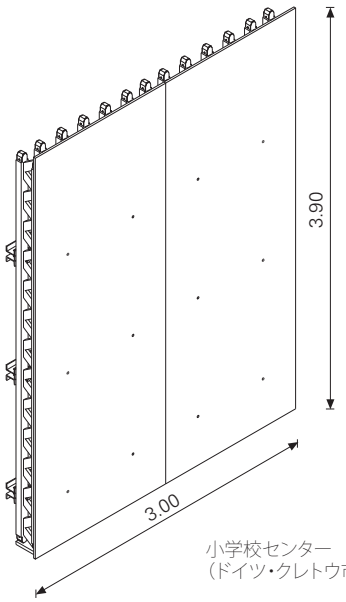

小学校センター
（ドイツ・クレトウ市）

滑らかな打ち放しコンクリートの施工例：タイロッド間隔
0.75×1.18m

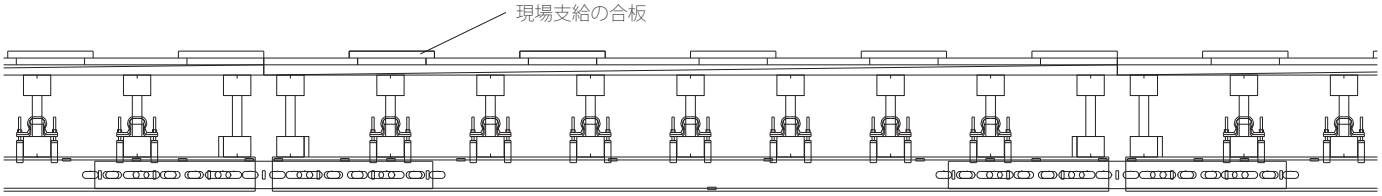

粗面仕上げにより、大型トンネルの
入口が火山岩の景色と調和しています。
(特別な面仕上げのために合板を使用)

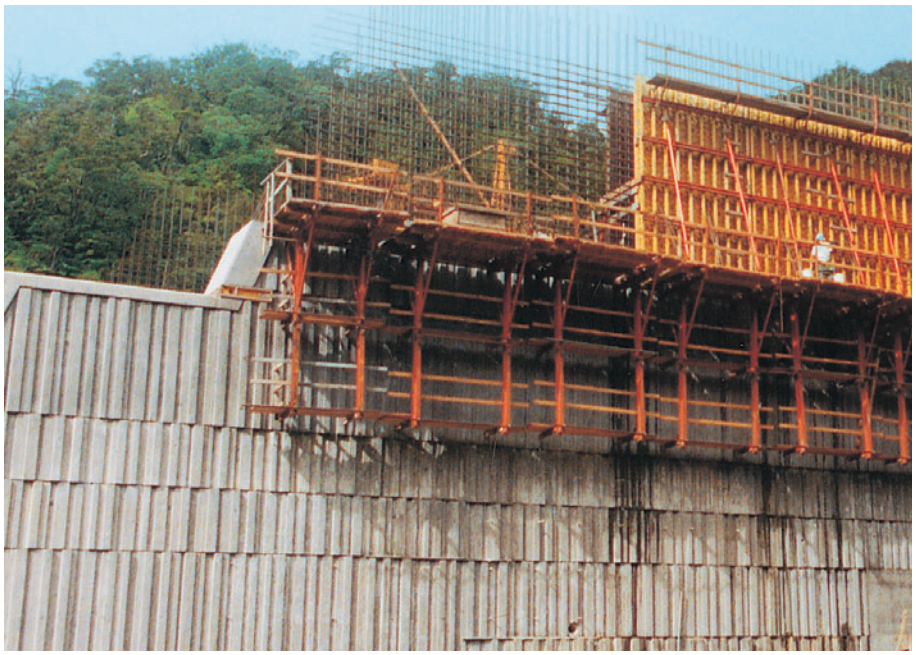

ハワイのトンネル入口

KGF240クライミングシステム
とGT24で施工

**垂直面仕上げの高品質な打ち放し
コンクリート**
当社バイエルン工場で事前に
組み立てられたパネルを使用

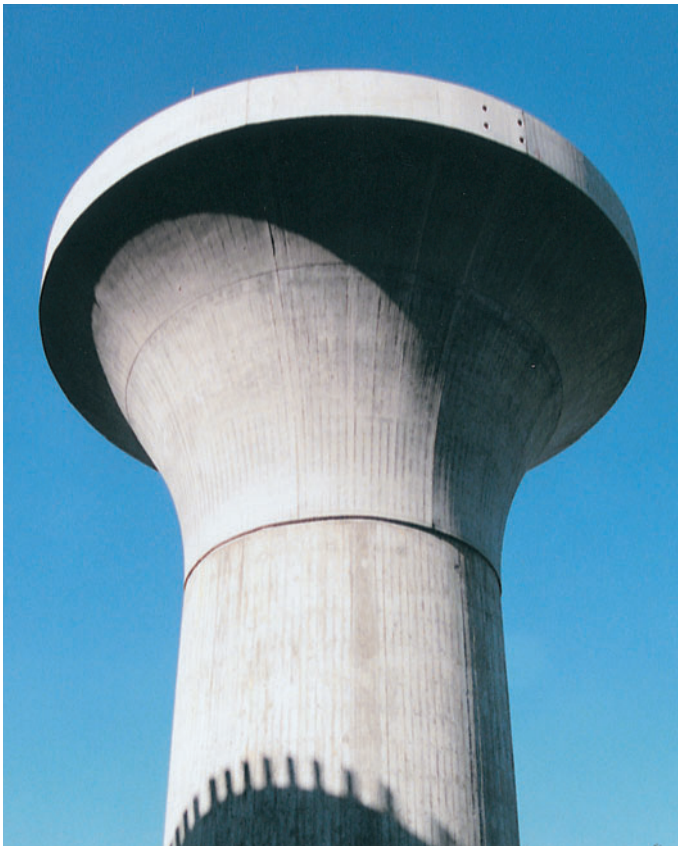

峡谷に架かるドイツ自動車専用橋
(ドイツ・トリーピッシュバッハ市)

トランペット型の高さ
49mの円柱

橋梁工事
クライミング足場と作業足場上の VARIO GT24／バリオシステム

詳細は、CBカタログをご参照下さい

KGF240、KGF180、CB240及び CB160システムを使用し安全性確立

KGF240およびCB240キャリッジは、クレーンを使用せずに、作業足場上で型枠を75cm脱型移動させる事ができます。
1基のクレーンリフトで型枠と足場を上昇させるので、工期短縮化につながります。

これらの2種類のシステムは、作業足場上につまずくような突起（例：ブラケット）が無く、安全な作業環境を提供します。

また、素早く設置できるよう、各現場で事前に組立てておくこともできます。

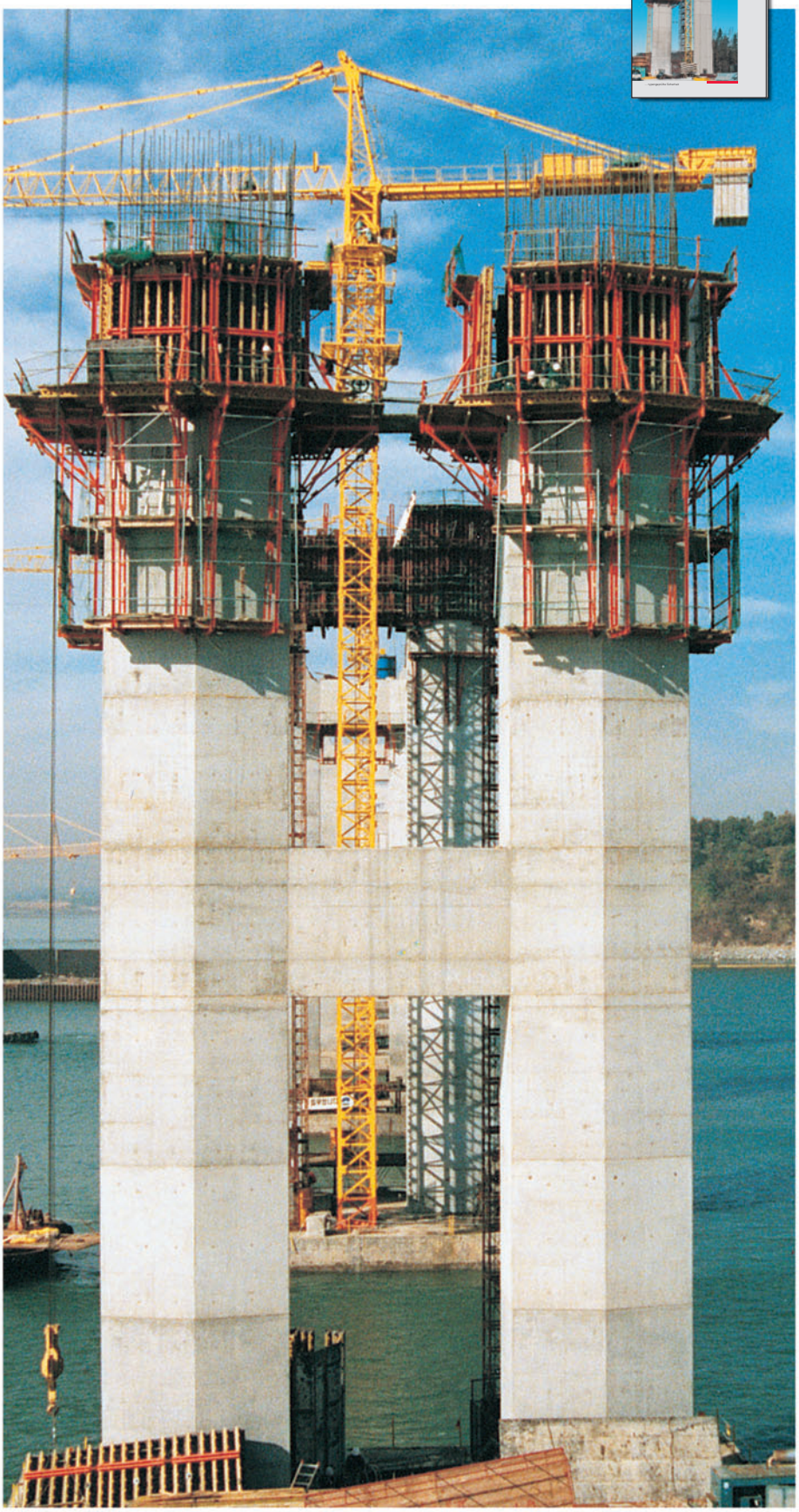

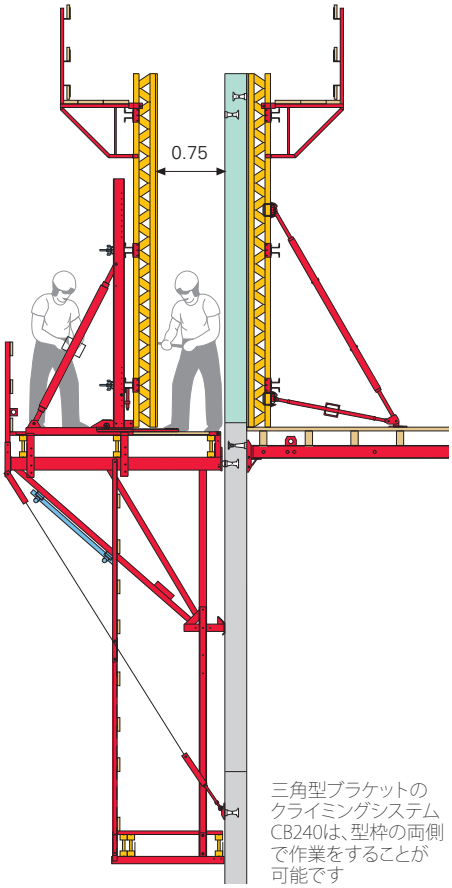

三角型ブラケットのクライミングシステムCB240は、型枠の両側で作業をすることが可能です

詳細はKGカタログを
ご参照下さい

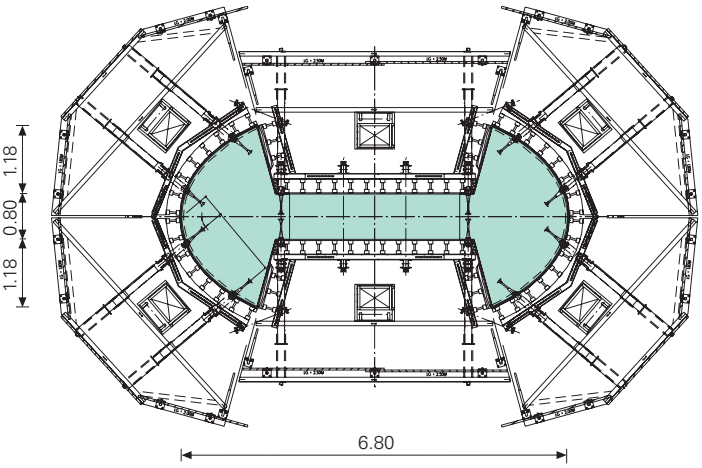

自動車高架道（フランス）
大規模なコンクリート仕上げが
施された複雑な構造の橋脚

VARIO GT24／バリオ GT24と
SKSクライミングブラケットを使用
した片壁の施工例

ASG160

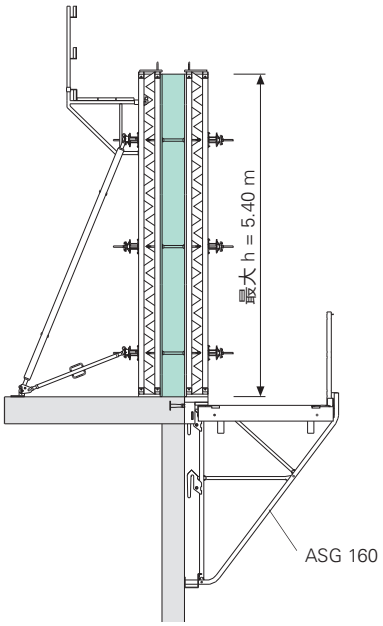

折畳式足場FB180

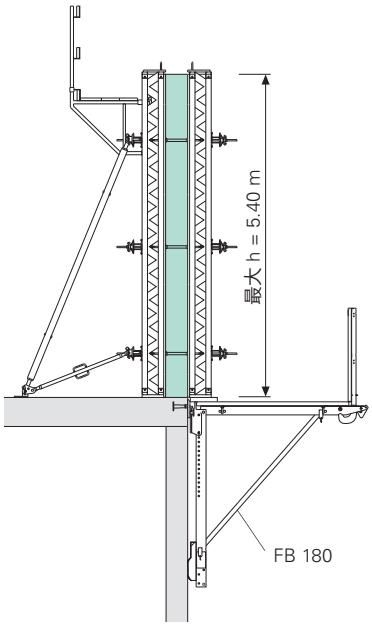

詳細はFB180カタログを
ご参照下さい

橋梁工事
橋台・橋脚

VARIO標準パネルと現場支給
の調整材を使用した橋台

自動車道路
(ドイツ・ウィットストック
インターチェンジ)

断面図A-A

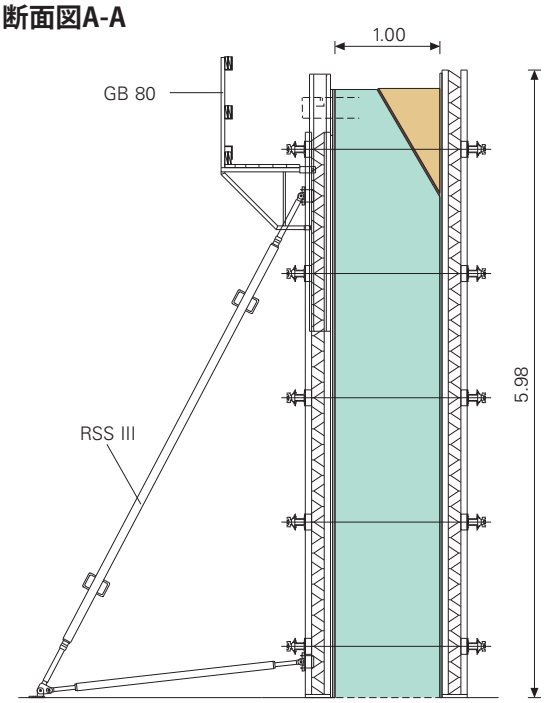

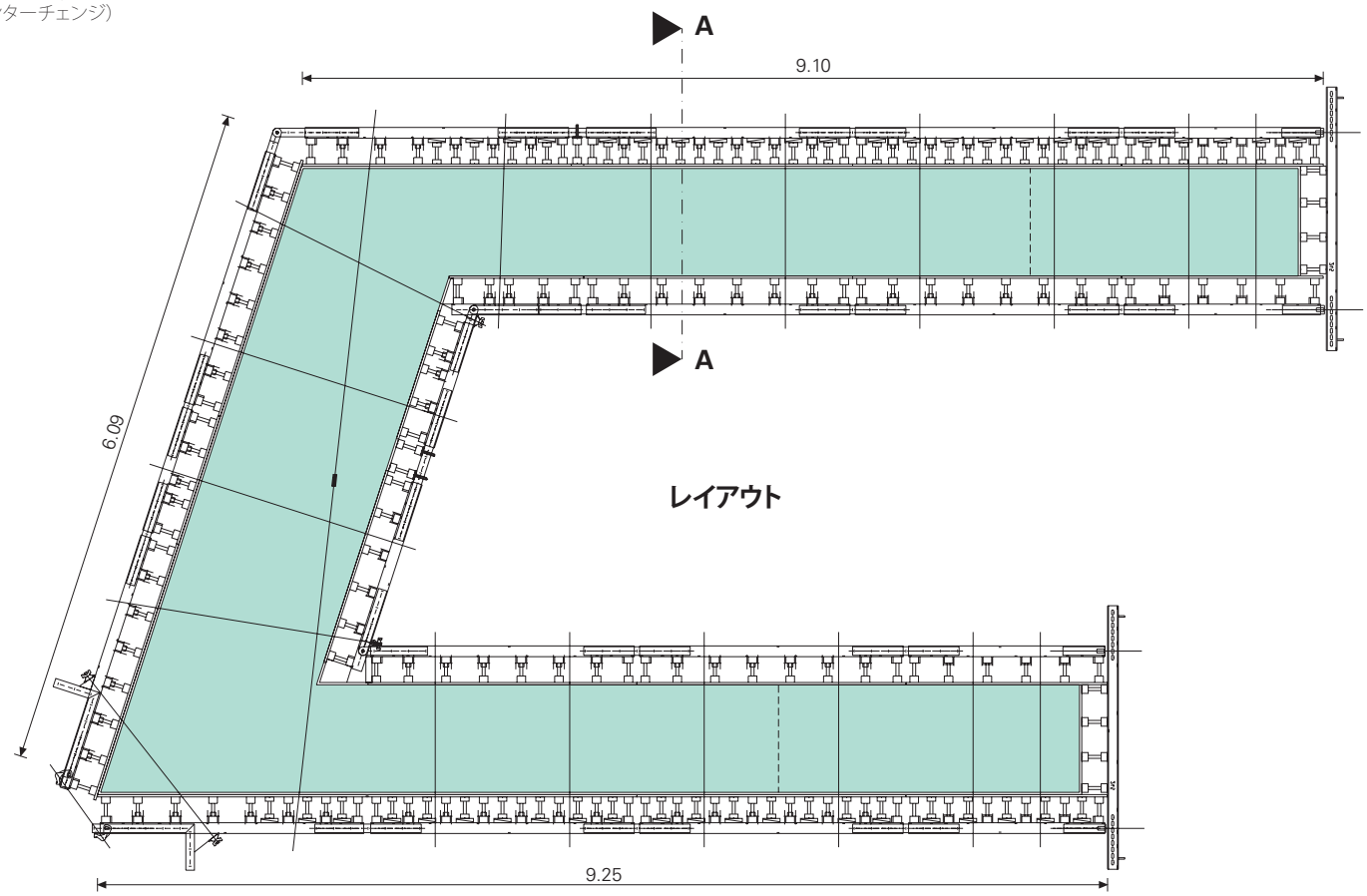

レイアウト

橋脚の施工例:
上部に向かって勾配が付いている場合

立面図

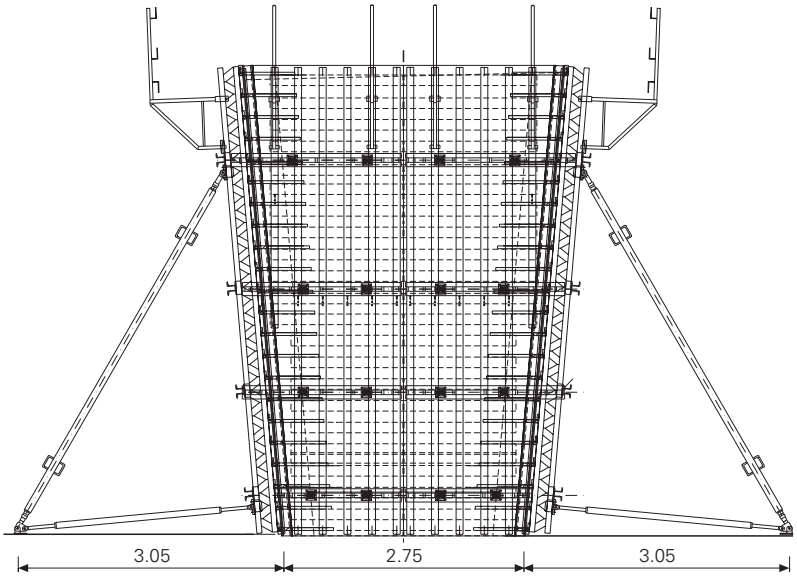

断面図A-A

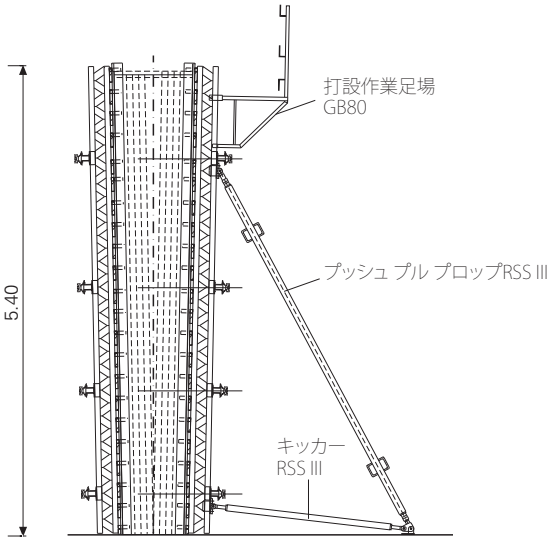

河岸建設中の中空の橋脚側面:
クライミング足場PERI KG240と
VARIO GT24 ／バリオ GT24を組み
合わせて使用。
先端部へはVARIO／バリオ標準
構成部材と合板で移動できます。

VARIO GT24 ／バリオ
GT24を使用した橋台
と橋脚

ミュンヘン空港に続く
鉄道の十字構造
(ドイツ)

ドナウ川に架かる橋

自動車道
(ドイツ・ライプハイム近郊)

貯水構造物
VARIO／バリオシステムを使用した片持ち式型枠

水門、ダム、冷却塔、片壁施工が必要な場合、VARIO GT24 ／バリオ GT24は、クライミングシステムKGやCB、またはSKSと組み合わせて打設を行ないます。

SKSの断面図
タイロッドの
無い型枠システム

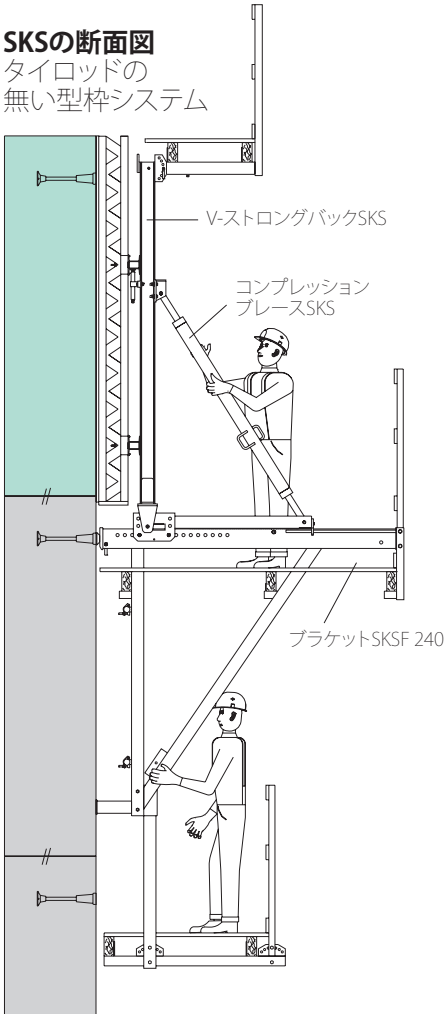

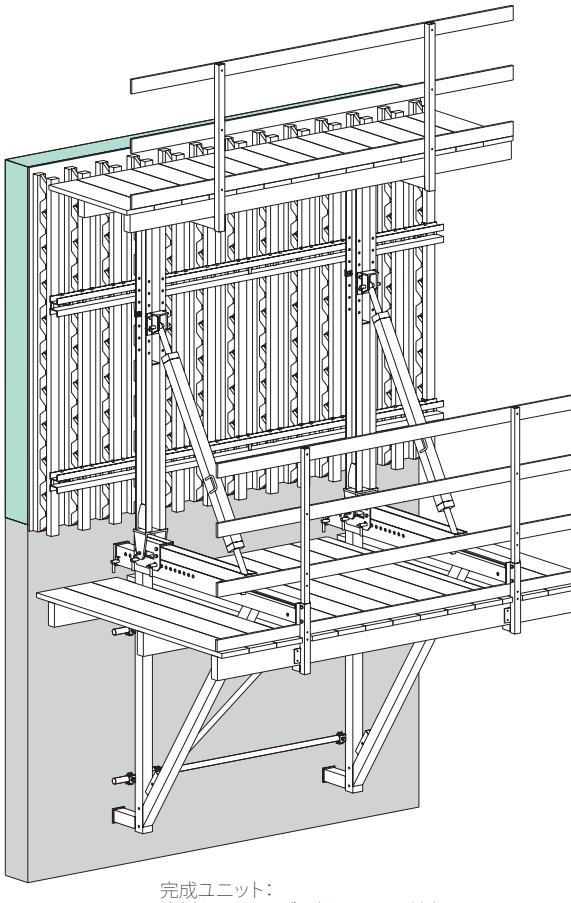

完成ユニット：
片側クライミング足場SKSF 240付き
VARIO GT24 ／バリオ GT24

鉄道／道路／水路インターチェンジ
（ドイツ・マグデブルグ市）

この公共輸送機関プロジェクトでは、
多種多様な構造体が必要とされました。

クライミング足場KG及び片側
クライミング足場SKS付きVARIO GT24を
組み合わせて使用し施工
（ドイツ・ローテンゼー水門）

KGF断面図

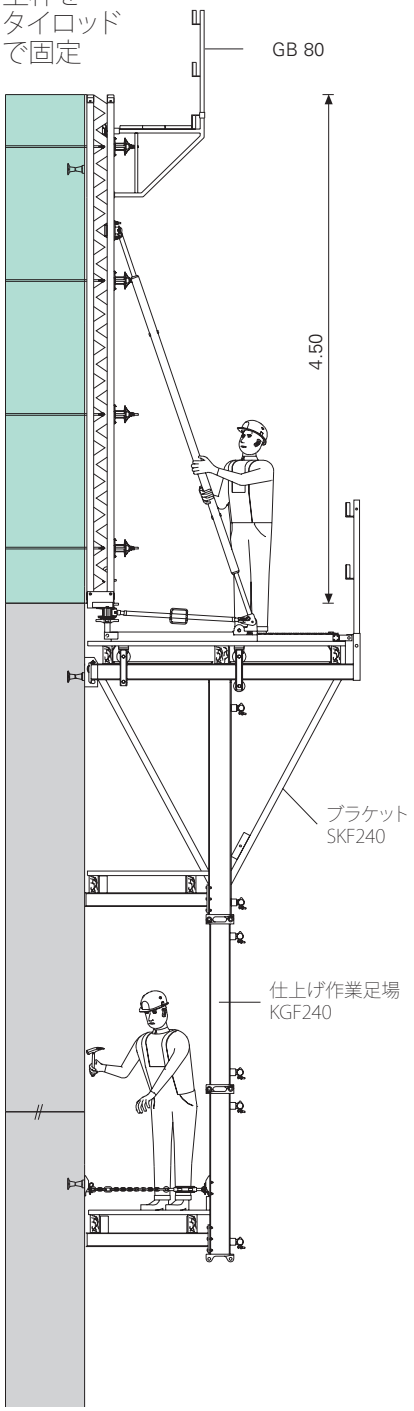

ドイツ・プラットリング-ピールワイヒス市のイーザル川の沿岸に建設中の発電所

円形型枠GRVとVARIO GT24 ／バリオ GT24を組み合わせて使用した橋脚型枠

垂直面仕上げで施工した打ち放しコンクリート

PERI VARIO GT24 ／バリオ GT24は、適用範囲が広いので、この分野では経済的なシステムです。

河口堰の背面：
VARIO GT24 ／バリオ GT24は
河口堰の傾斜に対応

河口堰の正面：
円形型枠システムGRVと
VARIO GT24 ／バリオGT24を
組み合わせてクライミング
足場KGF240上に設置

貯水構造物
VARIO GT24 ／バリオ GT24を使用した円形構造物

PERI RUNDFLEX／ルンドフレックスとGRV円形型枠の詳細については、各々のカタログをご参照下さい

VARIO GT24 ／バリオ GT24を使用して円形構造物を施工するには、2つの方法があります

VARIO／バリオ自在継手金具は、直線のスチールウェールが多角形状に配置する際に使用します。
どの角度においてもウェッジ調整し、パネル間の接続を美しく平坦なものにします。
カーブを形成する為には、木製ウェッジをスチールウェールとトラスビームの間に挿入し、フックストラップを使用して固定します。

床面との境にあるハンチは、吊上げを考慮し、事前にVARIO／バリオ壁型枠パネルを使用し1つのVARIO GT24 ／バリオGT24ユニットとして組み立てました

方法 ①
木製ウェッジをトラスビームGT24とスチールウェールSRZの間に挿入

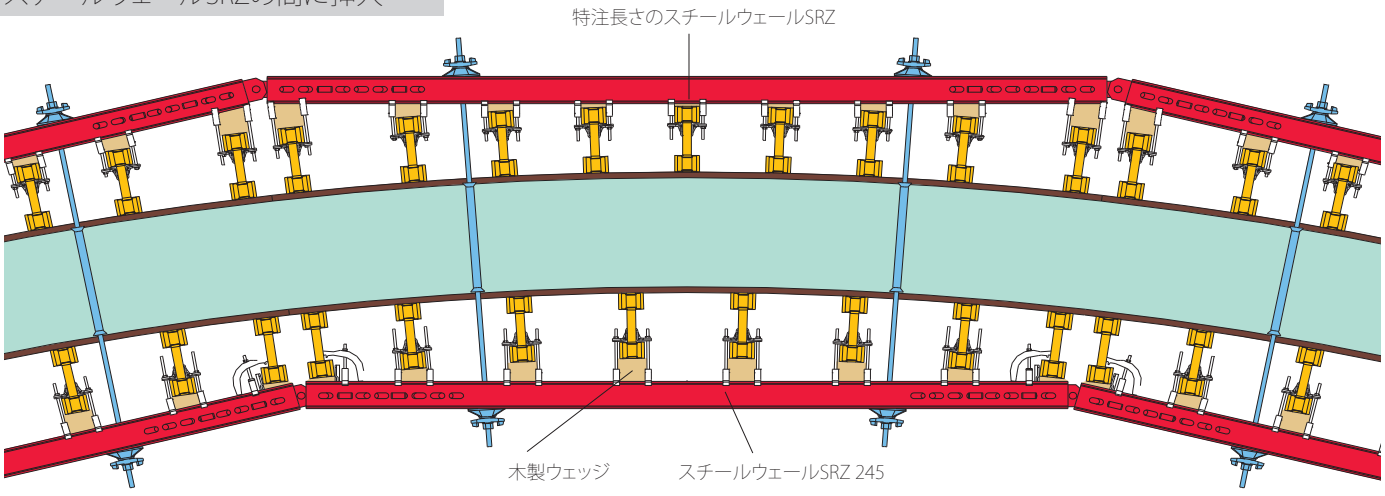

方法 ②
合板とトラスビーム間にクシ型を設置

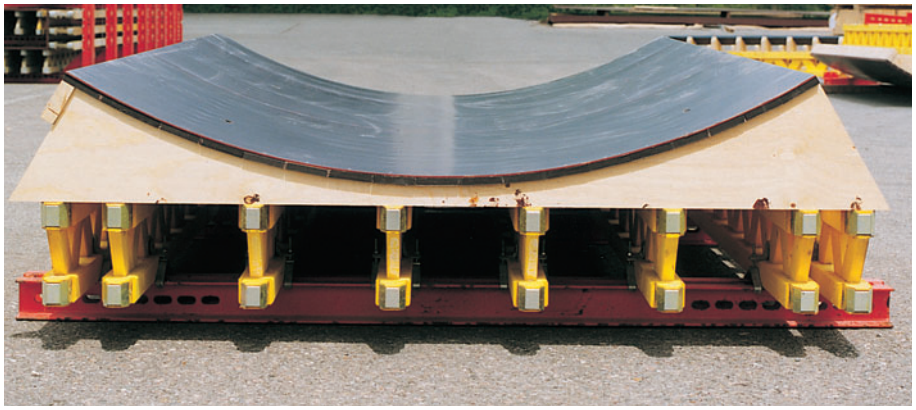

VARIO GT24 ／バリオGT24
クシ型をトラスビームGT24に設置

クシ型付き高さ7.50mの円形型枠をトラスビームGT24
上に設置

直径20m、高さ72mの発電所用貯灰
サイロ
（ポーランド・オッペルン市）
クライミング足場KGF上に円形
VARIO／バリオトラスビーム型枠を
使用して施工

片壁
VARIO／バリオ及びブレースフレームSB

岩、既設壁、またはシートパイルにコンクリート打設を行う場合、SBブレースフレーム付きのVARIO GT24 ／バリオ GT24を使用します

PERIブレースフレーム：
片側コンクリート打設の最大高さは、8.75m
(詳細は当社の表をご参照下さい)

PERIブレースフレームSB-A0/A/B/C：
大型トラックもしくはコンテナに積載可能

PERIブレースフレーム：
標準システム部材を使用し、全てのPERI壁型枠システム(TRIO／トリオ・VARIO／バリオ・RUNDFLEX／ルンドフレックス)に連結可能

VARIO GT24 ／バリオ GT24を使用したA0、A、BまたはCブレースフレームの最大打設高さは8.75m

PERI V-アンカーブラケット
ブレースフレームを使用する際、アンカーを簡単かつ正確に設置する目的で使用します。

V-アンカーブラケットとポジショニング継手金具は、アンカーを正確に45°に固定します。

アンカーシステムは結束線等を使用して補強鉄筋に簡単に固定できます

ポジショニング継手金具とV-アンカーブラケットの使用上の利点：

— 少量部材での施工
— タイロッドの切断が不要
— タイロッドの再利用が可能

ポジショニング継手金具は70mmの片側スパナで取り外す事ができます

ブレースフレームのアンカーボルト設置場所に生じる引張力が、アンカーシステムを選定

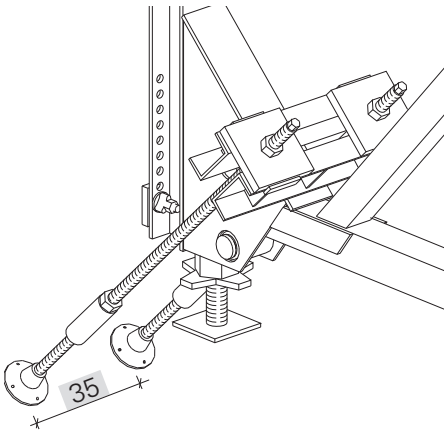

例)
アンカーシステムDW 20)
許容引張力 2×150kN **= 300kN**
(DIN18216)

PERIブレースフレームを使用する場合の注意点

1. 構造体（例：基礎や基盤）は、発生する引張力と圧縮力に耐えられなければなりません。
計画時には、構造体の設計とアンカーの位置を確認して下さい。

2. 片壁型枠（既設壁、板、支柱、岩など）の「反対側」は必ず、コンクリート側圧に耐えられなければなりません。

3. アンカーを打つ為に使用するDWタイロッドは、溶接したり、曲げたりしないようご注意下さい。
PERI V-アンカーブラケットを推奨します。

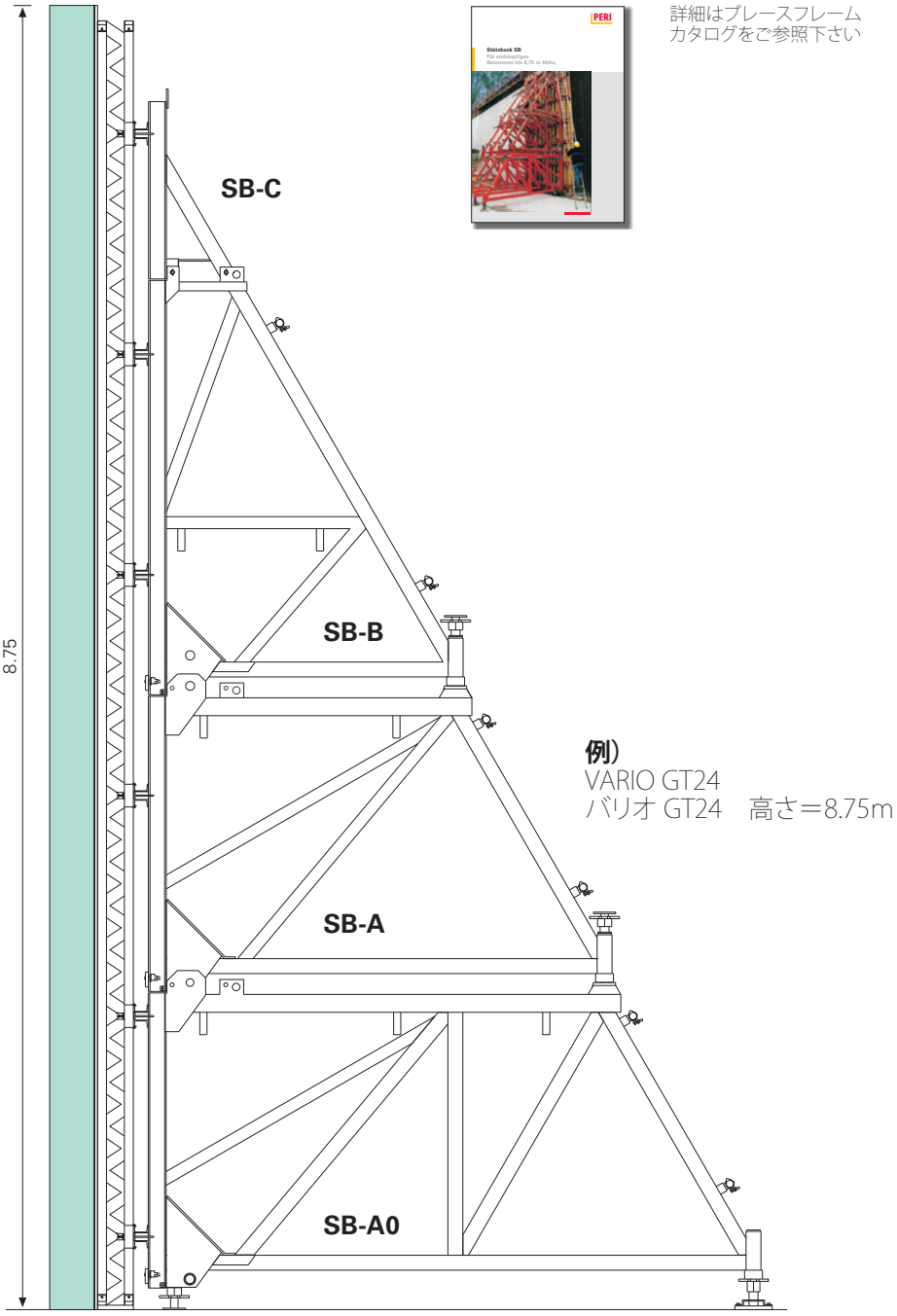

詳細はブレースフレームカタログをご参照下さい

例）
VARIO GT24
バリオ GT24　高さ＝8.75m

VARIO GT24 ／バリオ GT24をPERIブレースフレームSB-A0/A/B/C に接続するには、次の継手金具が必要です

ウェールコネクター	ウェッジK
SB-A/B/C 商品番号025760	商品番号 024250

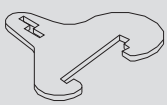

商品番号	重量 (kg)	
		スチールウェール U=100
205000	19.20	**スチールウェール SRZ 85**
111041	23.90	**スチールウェール SRZ 115**
010610	30.40	**スチールウェール SRZ 145**
111044	37.50	**スチールウェール SRZ 175**
205010	44.70	**スチールウェール SRZ 205**
111047	49.40	**スチールウェール SRZ 235**

VARIO／バリオGT 24部材および特殊施工用
スチールウェール

L（長さ）mm

850
1150
1450
1750
2050
2350

注意点
長さその他のプロファイルサイズに関する特注も承ります

技術データ
Wy = 82.4 cm³, Iy = 412 cm⁴

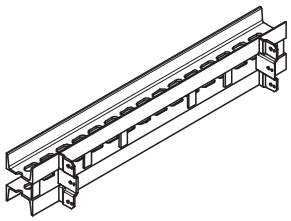

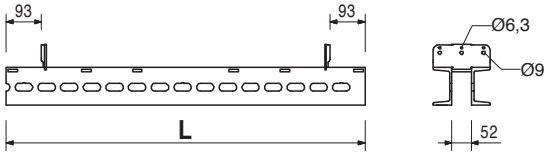

		スチールウェール SRZ 特注長さ
010080	22.00	**ウェール U100 SRZ 特注長さ**
010150	28.00	**ウェール U120 SRZ 特注長さ**
010090	33.00	**ウェール U140 SRZ 特注長さ**
010350		**接続スロット加工費**

技術データ
Wy = 82.4 cm³, Iy = 412 cm⁴

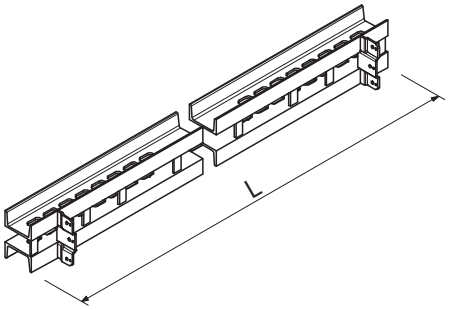

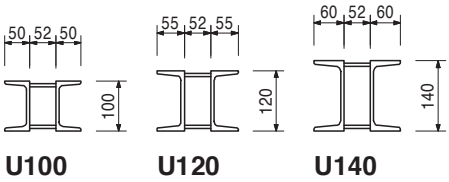

111052	30.90	**スチールウェール VSRZ**
		ウェール U=100 VSRZ 24-115/12
010490		**VSRZ 短部分溶接加工費**
010500		**VSRZ 溶接加工費**

VARIO／バリオGT24 コーナー部材および特殊施工用
スチールウェール

注意点
長さその他のプロファイルサイズに関する特注も承ります

技術データ
Wy = 82.4 cm³, Iy = 412 cm⁴

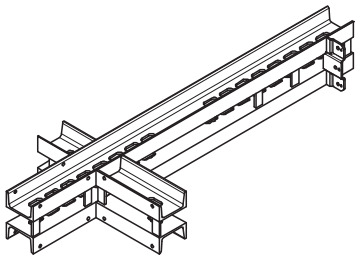

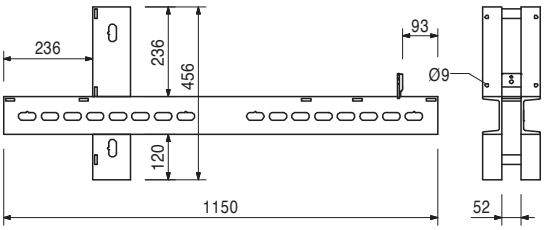

商品番号	重量 (kg)
010200	42.30

内側コーナーウェール IRZ 75/75
VARIO GT24／バリオGT24 コーナー部材用
スチールウェール 75×75cm
型枠ばらしも簡単です

注意点
長さその他のプロファイルサイズに関する特注も承ります
技術データ
Wy = 82.4 cm³
Iy = 412 cm⁴

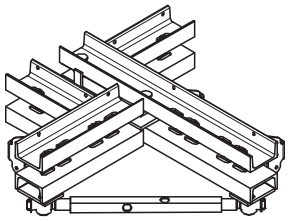

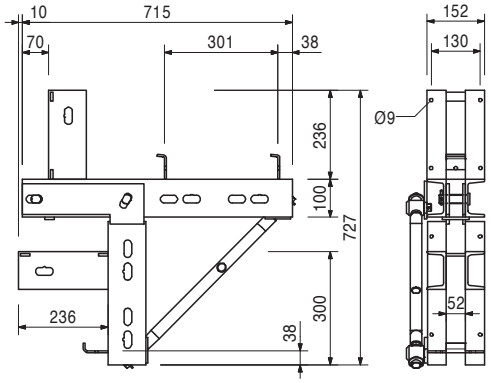

付属品

024240	0.81

ウェッジKZ

010180	22.00/m
010270	28.00/m
010190	33.00/m
010400	

十字ウェールKRZ 特注長さ
十字ウェールKRZ U100 特注長さ
十字ウェールKRZ U120 特注長さ
十字ウェールKRZ U140 特注長さ
KRZ溶接加工費
狭いスペースの昇降用シャフトで使用するVARIO／バリオGT 24部材用スチールウェール

注意点
発注時には、L1とL2の寸法をご指定ください
技術データ
Wy = 82.4 cm³, Iy = 412 cm⁴

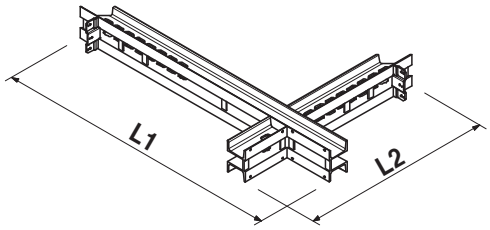

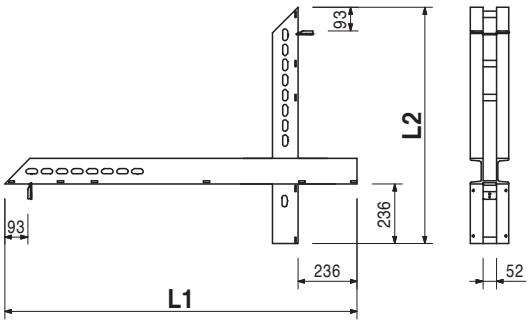

710001	0.38

SRZ用端部プレート SRZ
特注長さスチールウェールSRZ用

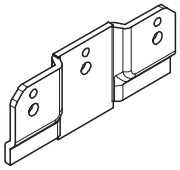

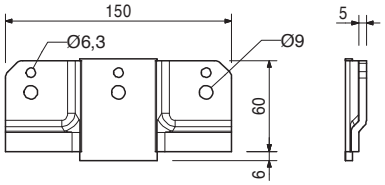

商品番号	重量 (kg)	スチールウェール SRU	L（長さ）mm
103868	18.10	**スチールウェール SRU 72**	722
103871	24.20	**スチールウェール SRU 97**	972
103874	30.90	**スチールウェール SRU 122**	1222
103877	38.10	**スチールウェール SRU 147**	1472
103886	44.70	**スチールウェール SRU 172**	1722
103889	52.00	**スチールウェール SRU 197**	1972
103898	58.60	**スチールウェール SRU 222**	2222
103892	65.60	**スチールウェール SRU 247**	2472
103929	72.00	**スチールウェール SRU 272**	2722
103903	81.00	**スチールウェール SRU 297**	2972
103906	92.60	**スチールウェール SRU 347**	3472
103915	106.00	**スチールウェール SRU 397**	3972
103918	119.00	**スチールウェール SRU 447**	4472
103922	135.00	**スチールウェール SRU 497**	4972
103925	146.00	**スチールウェール SRU 547**	5472
103928	159.00	**スチールウェール SRU 597**	5972
103943	157.00	**スチールウェール U140 SRU 497**	4972

多機能スチールウェール・プロファイルU120およびU140は、トラスビーム壁型枠用ならびに多岐に渡る特殊施工用ウェールとして使用されます。
調整可能スペーサーが付属しています。

技術データ
SRU 120 Wy = 121.4 cm³, Iy = 728 cm⁴
SRU 140 Wy = 172.8 cm³, Iy = 1210 cm⁴

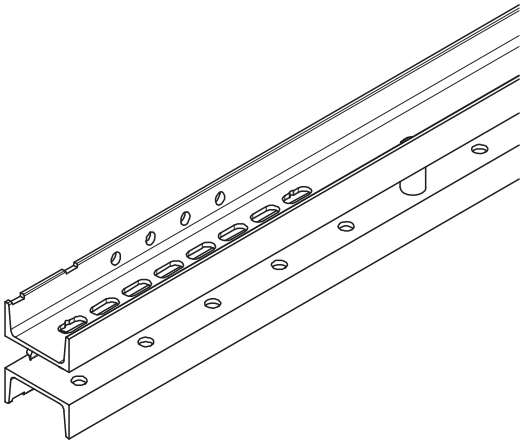

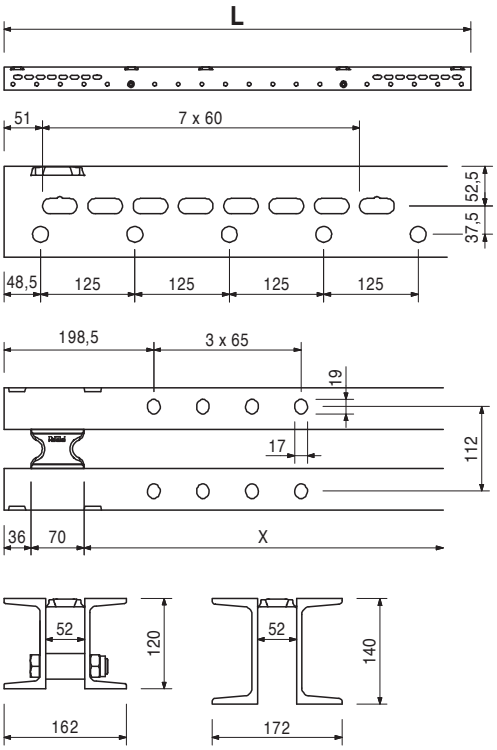

104027	7.61	**SRU用延長ウェール24 U120** SRUスチールウェールに取り付けます

その他 構成品

商品番号710252 六角ボルト M16×50-8.8	4個
商品番号104024 六角ナット M16-8	4個
商品番号710880 ワッシャー18	4個

技術データ
Wy = 121.4 cm³, Iy = 728 cm⁴

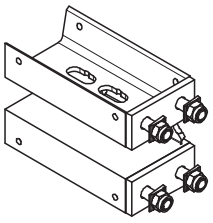

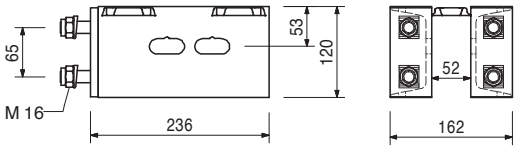

商品番号	重量(kg)	
024070	0.46	**フックストラップ HB 24-100/120** トラスビームGT24をスチールウェールSRZおよびSRUプロファイルU100－U120 に接続します

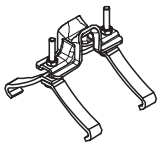

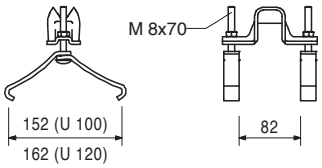

024080	0.68	**フックストラップ HB 24-140/160** トラスビームGT24をスチールウェールSRZおよびSRUプロファイルU140－U160 に接続します

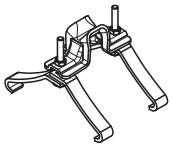

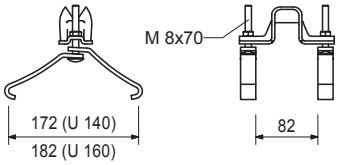

		フックストラップHB付属品
071218		**ボルトHB交換費用**
024140	0.03	**平頭ボルトM8×70 ナット付**
710240	0.05	**平頭ボルトM8×100 ナット付**
024090	0.01	**六角ナットM8- 8**

注意点
レンチサイズSW13

024600	0.91	**端部用ストラップHB** 端部トラスビームGT 24をスチールウェールSRZおよびSRUプロファイルU100－U120 に接続します

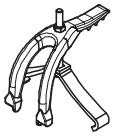

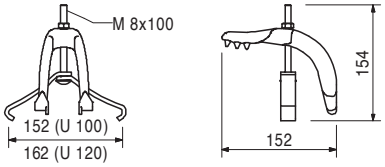

024630	0.74	**コーナーストラップU100/U120** トラスビームGT24をVARIO／バリオコーナーパネル内で固定します

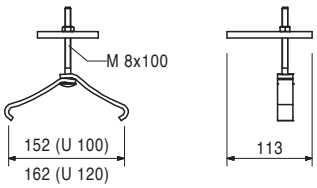

024640	0.92	**釘打フックストラップ-100-140** トラスビーム GT 24 をトラス接合点の外でスチールウェールSRZ、SRU プロファイル U100－140に接続します

安全注意事項
クレーン吊りユニットを使用する場合：
釘打ちフックストラップに接続されたトラスビームGT24は型枠合板用ネジを用いて正確に合板に固定して下さい

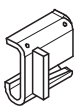

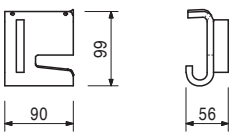

商品番号	重量 (kg)	
104931	0.87	**フックストラップ HBU**
103845	0.89	**フックストラップ HBU 20-24**
		フックストラップ HBU 24-28

トラスビームGT 24 または ビーム VT 20 一本をスチールウェール SRZ および SRU プロファイル U100 ー U140に接続します

注意点
トラスビームはスチールウェールに対し直角または別の角度で接続することも、ジョイントの外側で接続することもできます

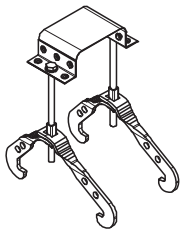

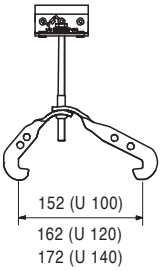

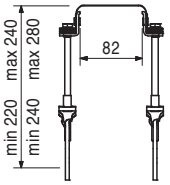

104930	0.89	**フックストラップ HBUD**
104096	0.91	**フックストラップ HBUD 20-24**
		フックストラップ HBUD 24-28

GT 24 またはビーム VT 20 二本をスチールウェール SRZ および SRU プロファイル U100 ー U140に接続します

注意点
トラスビームはスチールウェールに対し直角または別の角度で接続することも、ジョイントの外側で接続することもできます

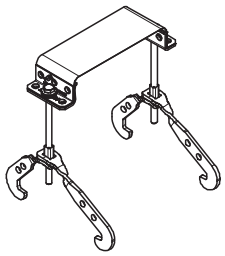

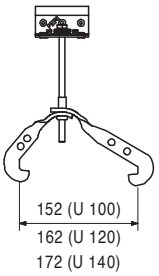

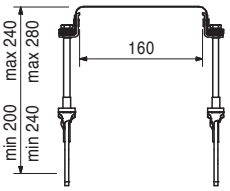

071219		**フックストラップHBU、HBUDの付属品**
		ボルト交換 HBU、HBUD
104929	0.05	**六角ボルトM8×150-8.8**
107185	0.06	**六角ボルトM8×180-8.8**
103518	0.06	**六角ボルトM8×190-8.8**
103844	0.01	**ネジ受けスリーブHBU/HBUD**

024470	0.01	**TSS-トルクスクリュー**
024690	0.01	**TSS-トルクスクリュー 6×60**
		TSS-トルクスクリュー 6×80

トルクビットTX30用／セルフタッピング式

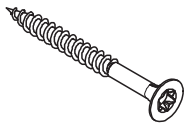

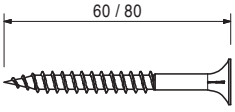

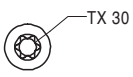

110272	0.01	**TSS-トルクスクリュー 6×60 ZKS**

トルクビットTX30用／セルフタッピング式

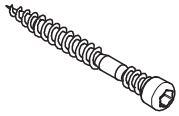

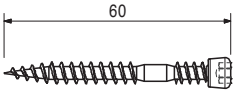

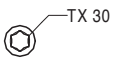

商品番号	重量(kg)		
		コーチスクリュー	**注意点** スパナサイズはSW 13 です
024270	0.02	**コーチスクリュー 8×60**	
024260	0.03	**コーチスクリュー 8×80**	

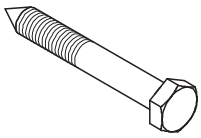

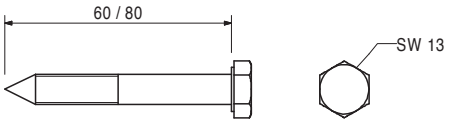

072210	1.60	**スクリュードライバー SCU 7-9** 調節付属品ならびに回転速度を自由に調節できる電子スピードコントローラー付きパワースクリュードライバー 逆回転可能	**技術データ** 電圧 230V 50−60Hz 出力 400W 最大トルク 28Nm

		スクリュードライバーSCU 7-9用付属品
072220	0.40	**SCU 7-9用ビットホルダー**
072230	0.43	**SCU 7-9用マグネットホルダー**
072240	0.11	**SCU 7-9用デプスストッパー**
072140	0.01	**ビットポイント TX30**

072150	2.86	**電動パワーレンチ M14, ASB 636** 非常に振動が少ない軽量電動パワーレンチ 逆回転可能 1/2"ソケット付	**技術データ** 電圧 230V 50−60Hz 出力 230W 最大トルク 100Nm

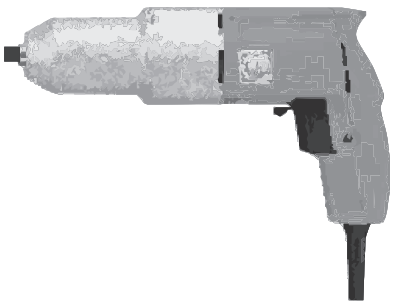

072160	0.34	**延長ソケット 1/2インチ L=250mm**

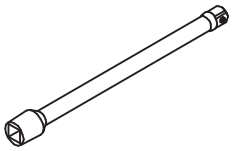

商品番号	重量 (kg)	
072170	0.10	**ソケット SW 13-1/2インチ L=80mm** 多用途に対応します

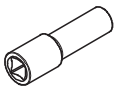

072180	0.56	**ラチェットレンチ** **ラチェットレンチ 1/2インチ**

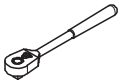

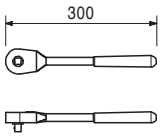

		継手金具 VKZ	**L (長さ)**
013010	9.00	**継手金具 VKZ 99**	990
013020	13.30	**継手金具 VKZ 147**	1470
013030	19.10	**継手金具 VKZ 211**	2110
013080	9.00/m	**継手金具 VKZ 特注長さ**	

スチールウェールSRZ及びSRUまたは調整エリアを引張力及び圧縮力に対して、継続してしっかりと接続します

技術データ
Wy = 17.1 cm³, Iy = 68.3 cm⁴

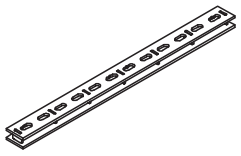

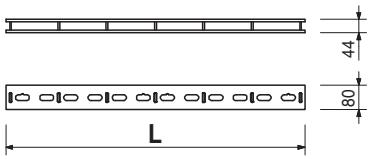

101395	7.11	**オフセット継手金具 VVKZ 3/99** 延長エリアより上部で延長VARIO／バリオ部材と非延長部材の接続に使用します

技術データ
Wy = 12.6 cm³, Iy = 50.4 cm⁴

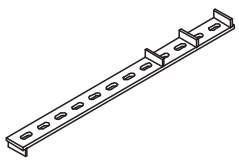

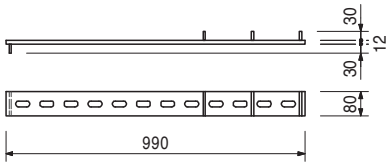

商品番号	重量(kg)	
		コーナー継手金具 EKZ
013140	11.90	**コーナー継手金具 EKZ 95/43**
013130	13.30	**コーナー継手金具 EKZ 76/76**
013180	9.00/m	**コーナー継手金具 EKZ 特注長さ**

スチールウェールSRZおよびSRUを引張力及び圧縮力に対して、継続してしっかりと接続します

技術データ
Wy = 17.1 cm³, Iy = 68.3 cm⁴

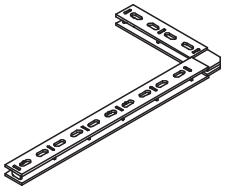

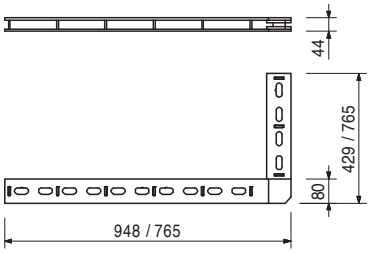

103850	24.70	**外側コーナー継手金具 AKZ 85/85**

スチールウェールSRZおよびSRUの外側コーナーにて引張力及び圧縮力に対して、継続してしっかりと接続します

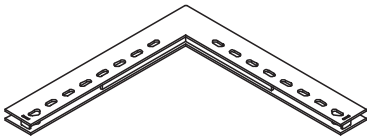

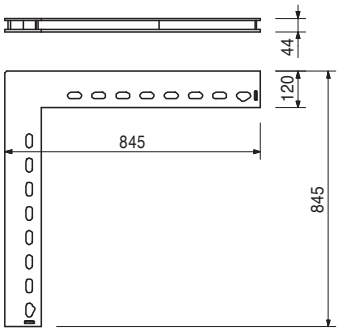

		VARIO 自在継手金具 GKZ
013220	11.50	**VARIO 自在継手金具 GKZ 60/60**
013210	14.40	**VARIO 自在継手金具 GKZ 76/76**
013230	9.00/m	**VARIO 自在継手金具 GKZ 特注長さ**

斜角48°以上で配置されたスチールウェールSRZ及びSRUを引張力及び圧縮力に対して、継続してしっかりと接続します

技術データ
Wy = 17.1 cm³, Iy = 68.3 cm⁴

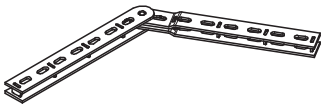

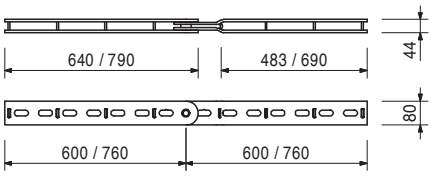

102825	8.70	**VARIO 継手金具VKS 99**

VARIO GT 24パネルを接続します。最大5 mmの部材オフセット補正が可能です

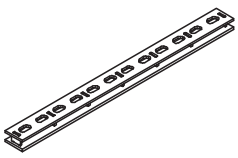

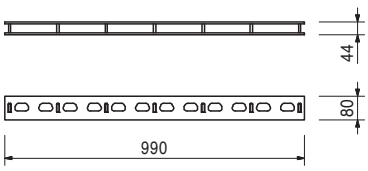

付属品

102945	2.07	**VARIO調節クランプVRS**

商品番号	重量(kg)	
103054	11.30	**自在継手金具GKS 60/60** VARIO GT 24パネルを接続します。最大5 mmの部材オフセット補正が可能です

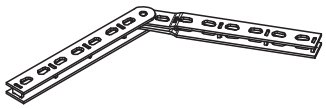

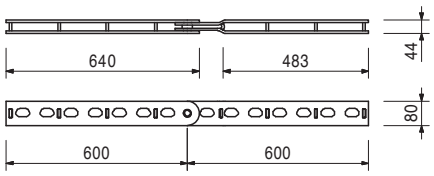

付属品

102945	2.07	**VARIO調節クランプVRS**

102945	2.07	**VARIO調節クランプVRS** 継手金具 VKS 99 または 自在継手金具 GKS 60/60 を接続して使用します。最大5 mmの部材オフセット補正を行います

その他 構成品
商品番号030370 蝶ナット・ピボットプレート DW 15

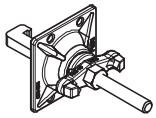

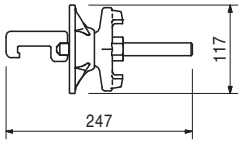

103737	10.80	**多機能継手金具 UK 70** SRUスチールウェールをしっかりと接続し、SLSヘビーデューティースピンドルの取り付けに使用します

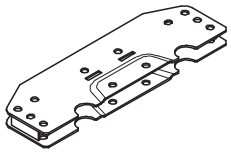

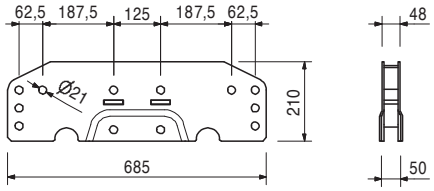

付属品

104031	0.46	**フィラーピンØ21×120**
018060	0.03	**コッターピン 4/1**

104031	0.46	**フィラーピンØ21×120** 多用途に対応します

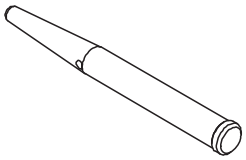

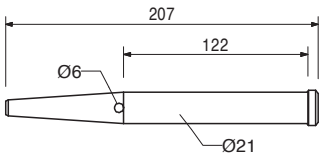

付属品

018060	0.03	**コッターピン 4/1**

商品番号	重量(kg)	
018060	0.03	**コッターピン 4/1** Ø 25 mm までのボルト用

024210	2.18	**タイヨーク SKZ** 外側コーナーとスチールウェールSRZ、SRU、 U 100－U140 ならびにVARIO /バリオ継手金具 との緊結に使用します

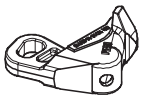

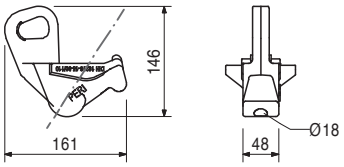

013240	2.10	**ストップエンドタイ VARIO** ストップエンド型枠のVARIO／バリオGT 24との組立用

技術データ
許容引張力：30.0 kN

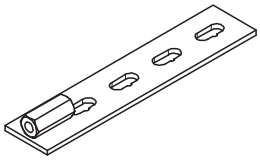

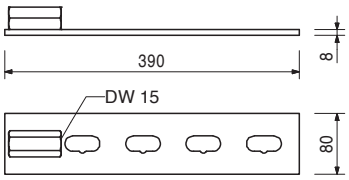

024240	0.81	**ウェッジ KZ** パネルのVARIO／バリオ継手金具またはタイヨーク との接続に使用します

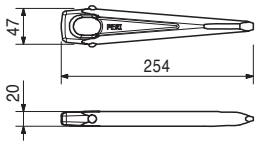

024220	1.23	**調整パネル用プレートKDP** トラスビームのVARIO／バリオ継手金具との調整 エリアでの接続用

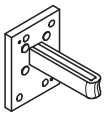

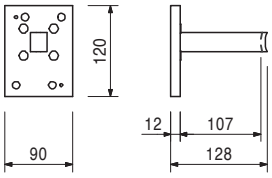

024250	0.33	**ウェッジ K** 継手金具コンプレッションプレート KDP とウェッジ用 プロップ材接続金具SRZ/SRUに使用します

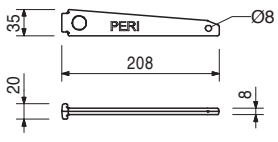

商品番号	重量 (kg)	
031200	0.47	**フランジ付き面木材 L = 2.50 m** プラスチック製面木材

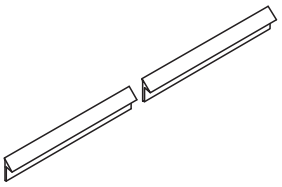

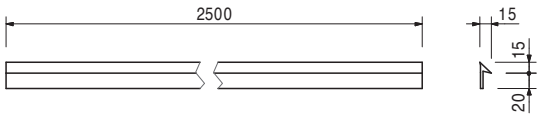

		型枠ジョイント SSP
030260	0.50	**型枠ジョイント SSP 21/20, L = 2.5 m**
101706	1.23	**型枠ジョイント SSP 21/40, L = 3.0 m**
		シャフト型枠の脱型を簡略化するプラスチック材

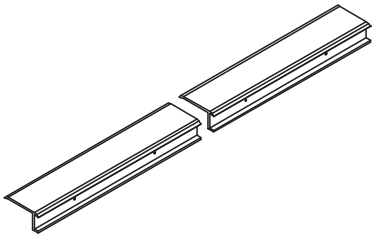

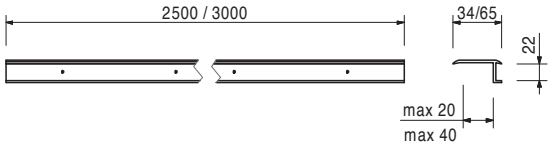

		簡易脱型コーナーSSE
025200	32.20	**簡易脱型コーナーSSE 100**
025210	70.00	**簡易脱型コーナーSSE 200**
025220	105.00	**簡易脱型コーナーSSE 300**
025230	140.00	**簡易脱型コーナーSSE 400**
025240	180.00	**簡易脱型コーナーSSE 500**
025250	35.00/m	**簡易脱型コーナーSSE 特注長さ**
		シャフトの内側型枠のばらしを簡略化します。コンクリート打設完了後すぐにSSEを取り外すことを推奨します。

L (長さ) mm
1000
2000
3000
4000
5000

注意点
型枠用合板の寸法は、コンクリートの寸法より15 cm短くなっています

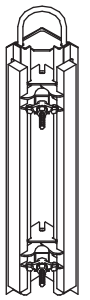

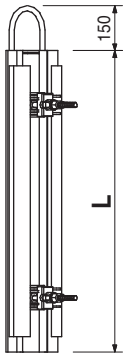

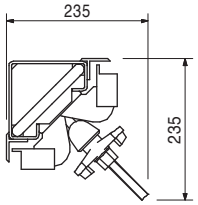

商品番号	重量(kg)		
028050	4.55	**プロップ材接続金具 GT 24** プッシュプルプロップおよびキッカーのトラスビーム GT 24への接続用	**その他 構成品** 商品番号027170 ピンØ16×42　1個 商品番号018060 コッターピン4/1　1個

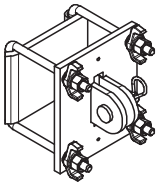

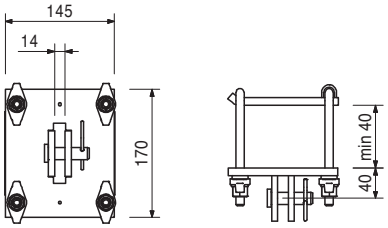

028070	4.68	**プロップ材接続金具 GT 24/A** プッシュプルプロップとキッカーの延長トラスビーム GT 24 への接続用 (延長スプライス 24-2 エリアで使用)	**その他 構成品** 商品番号027170 ピンØ16×42　1個 商品番号018060 コッターピン4/1　1個

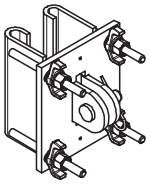

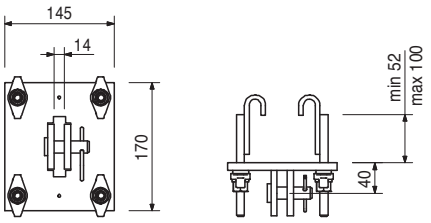

028060	1.91	**プロップ材接続金具SRZ/SRU** プッシュプルプロップとキッカーのスチールウェールSRZおよびSRUプロファイルU 100ーU 140への接続用	**その他 構成品** 商品番号027170 ピンØ16×42　1個 商品番号018060 コッターピン4/1　1個

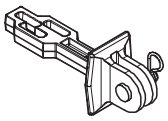

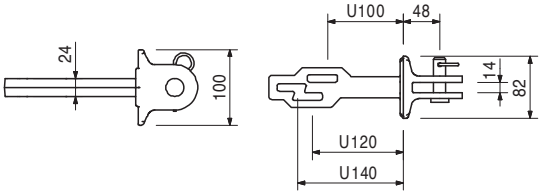

付属品

024250	0.33	**ウェッジ K**

027590	2.40	**SB-1/2 用フックストラップ** ブレースフレーム SB-1 と SB-2のスチールウェールSRZおよびSRUプロファイル U100ーU140の接続用	**注意点** SW22スパナが必要

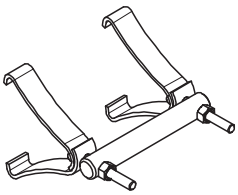

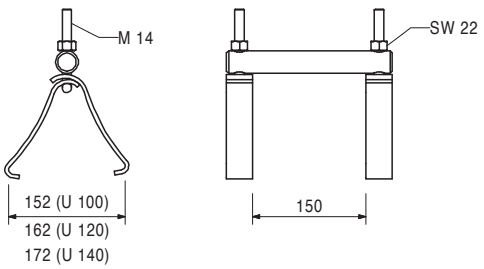

商品番号	重量(kg)
024480	7.04

延長スプライス 24-2
トラスビームGT 24およびVARIO／バリオGT 24部材の延長(最大高さ8.00m)用

その他 構成品
商品番号030190 トリプル蝶ナット DW 15　2個
注意点
許容荷重:PERI設計表をご参照ください

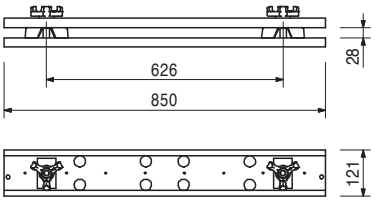

070760	4.65

クレーン用スプライス24
トラスビームGT 24付部材のクレーンでの移動用

その他 構成品
商品番号018050 ピン Ø 16×65/86　1個
商品番号018060 コッターピン 4/1　1個
注意点
移動ユニット1つにつき、常に2個使用してください
安全注意事項
使用上の注意を必ず守ってください。
耐荷力はクレーン吊り角度 15°以下で0.7 t

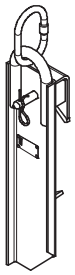

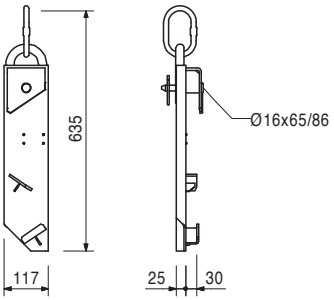

021990	2.78
021980	2.78

クレーン用ホック 24
クレーン用ホック 24(右)
クレーン用ホック 24(左)
トラスビーム GT 24 付部材の移動用。
部材にしっかりと取り付けてください。

その他 構成品
商品番号710138 六角ボルト M 10×110-8.8.　4個
商品番号780356 六角ナット M 10-8　4個
商品番号710139 ワッシャー R11　4個
注意点
図面はクレーン用ホック24(左)
移動ユニット1つにつき、常に2個使用してください
安全注意事項
指定吊上げ位置における許容荷重:
許容荷重:最大クレーン吊り角度 15°以下で0.7 t

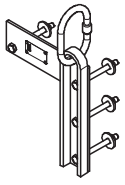

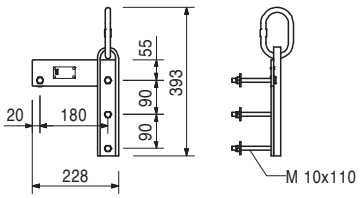

商品番号	重量(kg)
111238	19.80

クレーン吊りユニット 2 t
トラスビームGT 24付大型部材のクレーンでの移動用。
23 cm ～ 41 cm の調整が可能です

その他 構成品

商品番号018060 コッターピン 4/1	1個
商品番号710138 六角ボルト M 10×110-8.8.	8個
商品番号780356 六角ナット M 10-8	8個

注意点
移動ユニット1つにつき、常に2個使用してください。
必ずコンプレッションブレースと一緒に使用してください。

安全注意事項
使用上の注意を必ず守ってください。
耐荷力はクレーン吊り角度 30°以下で2.0 t

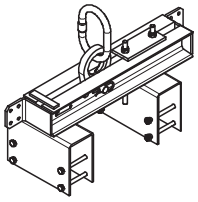

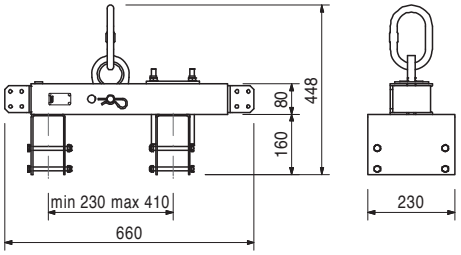

102926	11.90

作業足場ブラケット GB 80 (GB)
作業用・打設用足場のVARIO／バリオGT 24
との組立用

技術データ
最大使用幅 1.25 m での許容荷重：150 kg/m²

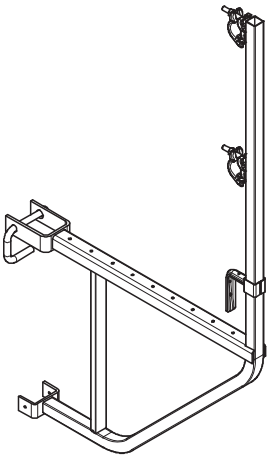

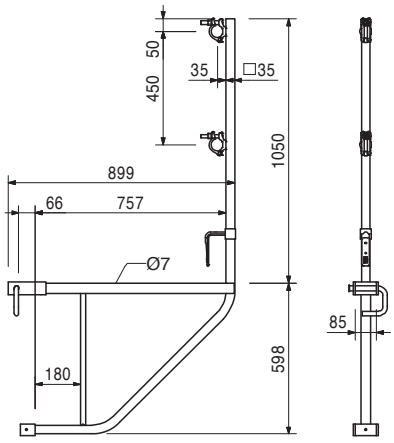

商品番号	重量 (kg)
102935	15.10
102932	15.10

角用足場ブラケット
角用足場ブラケット EGB 24 右
角用足場ブラケット EGB 24 左
作業用足場のトラスビーム GT 24 付部材への取付用
(安全ピン付)

注意点
図面は角用足場ブラケット EGB 24 右
技術データ
最大使用幅 1.25 m での許容荷重：150 kg/m²

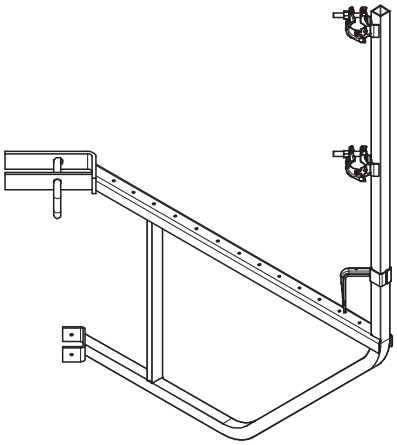

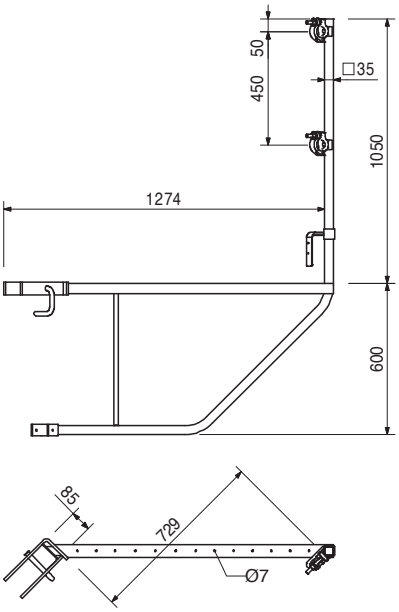

112159	2.13

手摺支柱ホルダー VARIO
ガードレールの VARIO GT 24部材への取付用

その他 構成品

商品番号024250 ウェッジ K	1個
商品番号780800 スプリングピン 8×20	1個

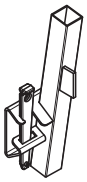

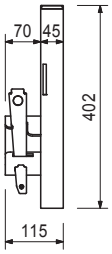

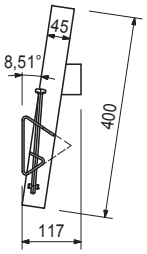

商品番号	重量(kg)
105823	9.27

作業足場ブラケット VBK90
トラスビームGT 24付部材への作業足場の取付用
(安全ピンとコッターピン付)

その他 構成品
商品番号106336 ヘッド付きクレビスピン Ø20×120 1個
商品番号018060 コッターピン 4/1 1個

技術データ
最大使用幅 1.25 m での許容荷重:150 kg/m²

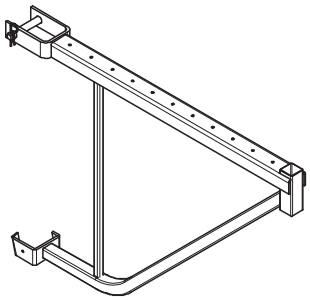

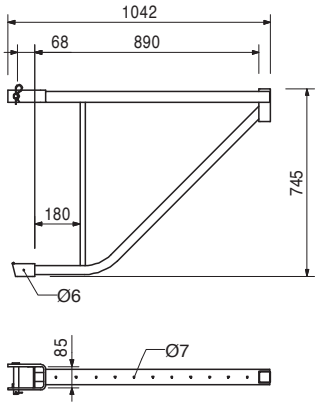

付属品

204000	6.40

手摺支柱 SGP(日本仕様)

商品番号	重量(kg)	
		VARIO作業足場ビーム
105480	16.60	**VARIO作業足場ビーム(左)**
105484	16.60	**VARIO作業足場ビーム(右)**

ボルト固定式床付 VARIO／バリオGT 24 フィラー
作業足場で使用します

注意点
図面は VARIO／バリオ作業足場ビーム(左)

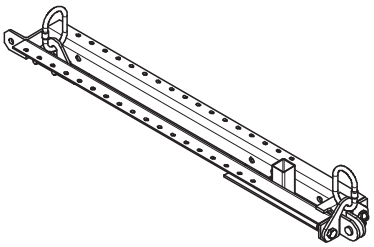

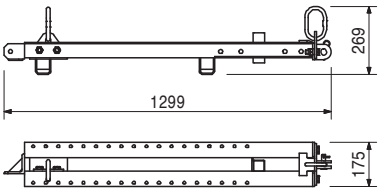

204000	6.40	**手摺支柱 SGP(日本仕様)**

不特定なシステムのガードレールとして使用します

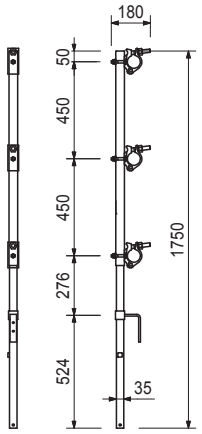

107738	24.10	**はしご 240-360**

2.40 m から 3.60 m まで調整可能です

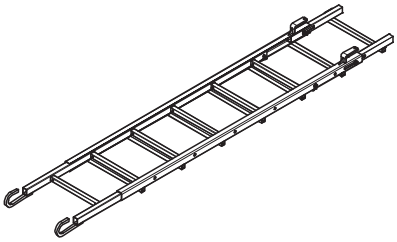

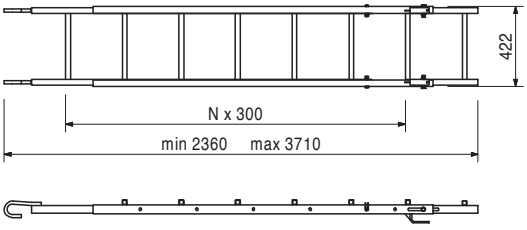

世界のPERI

01 PERI GmbH
Rudolf-Diesel-Strasse
89264 Weissenhorn
info@peri.com
www.peri.com

02 France / フランス
PERI S.A.S.
77109 Meaux Cedex
peri.sas@peri.fr
www.peri.fr

03 Switzerland / スイス
PERI AG
8472 Ohringen
info@peri.ch
www.peri.ch

04 Spain / スペイン
PERI S.A. Sociedad
Unipersonal
28110 Algete/Madrid
info@peri.es
www.peri.es

05 Belgium / ベルギー Luxembourg / ルクセンブルク
N.V. PERI S.A.
1840 Londerzeel
info@peri.be
www.peri.be

06 Netherlands / オランダ
PERI B.V.
5480 AH-Schijndel
info@peri.nl
www.peri.nl

07 USA / アメリカ合衆国
PERI Formwork Systems, Inc.
Elkridge, MD 21075
info@peri-usa.com
www.peri-usa.com

08 Indonesia / インドネシア
PT Beton Perkasa Wijaksana
Jakarta 10210
bpw@betonperkasa.com
www.peri.de

09 Italy / イタリア
PERI S.p.A.
20060 Basiano (MI)
info@peri.it
www.peri.it

10 Japan / 日本
PERI Japan K.K.
Tokyo 103-0015
info@perijapan.jp
www.perijapan.jp

11 United Kingdom / イギリス Ireland / アイルランド
PERI Ltd.
Rugby, CV23 0AN
info@peri.ltd.uk
www.peri.ltd.uk

12 Turkey / トルコ
PERI Kalıp ve İskeleleri
Kıraç - Büyükçekmece/
Istanbul 34500
info@peri.com.tr
www.peri.com.tr

13 Hungary / ハンガリー
PERI Kft..
1181 Budapest
info@peri.hu
www.peri.hu

14 Malaysia / マレーシア
PERI Formwork Malaysia
43300 Seri Kembangan,
Selangor DE
info@perimalaysia.com
www.perimalaysia.com

15 Singapore / シンガポール
PERI ASIA Pte. Ltd
Singapore 387355
pha@periasia.com
www.periasia.com

16 Austria / オーストリア
PERI Ges.mbH
3134 Nußdorf ob der Traisen
office@peri.at
www.peri.at

17 Czech Republic / チェコ共和国
PERI spol. s r.o.
252 42 Jesenice
info@peri.cz
www.peri.cz

18 Denmark / デンマーク
PERI Danmark A/S
2670 Greve
peri@peri.dk
www.peri.dk

19 Finland / フィンランド
PERI Suomi Ltd. Oy
05460 Hyvinkää
info@perisuomi.fi
www.perisuomi.fi

20 Norway / ノルウェー
PERI NORGE AS
3036 Drammen
info@peri.no
www.peri.no

21 Poland / ポーランド
PERI Polska Sp. z o.o.
05-860 Płochocin
info@peri.pl.pl
www.peri.pl.pl

22 Sweden / スウェーデン
PERIform SVERIGE AB
30013 Halmstad
peri@periform.se
www.periform.se

23 Korea / 韓国
PERI (Korea) Ltd.
Seoul 135-080
info@perikorea.com
www.perikorea.com

24 Portugal / ポルトガル
PERIcofragens Lda.
Linda-a-Pastora
2790-326 Queijas
info@peri.pt
www.peri.pt

25 Argentina / アルゼンチン
PERI S.A.
(1625) Escobar/Prov. Bs. As.
info@peri.com.ar
www.peri.com.ar

26 Brazil / ブラジル
PERI Formas e
Escoramentos Ltda.
CEP 06730-000
Vargem Grande Paulista
São Paulo
info@peribrasil.com.br
www.peribrasil.com.br

27 Chile / チリ
PERI Chile Ltda.
Colina, Santiago de Chile
perich@peri.cl
www.peri.cl

28 Romania / ルーマニア
PERI România SRL
077015 Balotești - ILFOV
info@peri.ro
www.peri.ro

29 Slovania / スロベニア
PERI SLOWENIEN
2000 Maribor
peri.slo@triera.net
www.peri.de

30 Slovakia / スロバキア
PERI spol. s r.o.
903 01 Senec
info@peri.sk
www.peri.sk

31 Australia / オーストラリア
PERI Australia Pty. Ltd.
Glendenning NSW 2761
info@periaus.com.au
www.periaus.com.au

32 Estonia / エストニア
PERI AS
76401 Saku vald
Harjumaa
peri@peri.ee
www.peri.ee

33 Greece / ギリシャ
PERI Hellas Ltd.
194 00 Koropi
info@perihellas.gr
www.perihellas.gr

34 Latvia / ラトビア
PERI SIA
1057 Riga
info@peri-latvija.lv
www.peri-latvija.lv

35 United Arab Emirates / アラブ首長国連邦
PERI (L.L.C.)
Dubai
perillc@perime.com
www.perime.com

36 Canada / カナダ
PERI Formwork Systems, Inc.
Bolton, Ontario
L7E 1K1
info@peri.ca
www.peri.ca

37 Libanon / レバノン
PERI GmbH
Beirut
P.O. Box 90 416 Jdeidet
lebanon@peri.de
www.peri.de

38 Lithuania / リトアニア
PERI UAB
02300 Vilnius
info@peri.lt
www.peri.lt

39 Marocco / モロッコ
PERI S.A.
Tanger
peri25@menara.ma
www.peri.de

40 Israel / イスラエル
PERI Formwork
Engineering Ltd
49002 Israel
info@peri.co.il
www.peri.co.il

41 Bulgaria / ブルガリア
PERI BULGARIA EOOD
1839 – Sofia
peri.bulgaria@peri.bg
www.peri.bg

42 Iceland / アイスランド
MEST ltd.,
220 Hafnarfjordur
mest@mest.is
www.mest.is

43 Kazakhstan / カザフスタン
TOO PERI Kazakhstan
050010 Almaty
peri@peri.kz
www.peri.kz

44 Russian Federation / ロシア
OOO PERI
142403 Noginsk
moscow@peri.ru
www.peri.ru

45 South Africa / 南アフリカ共和国
PERI Wiehahn (Pty.) Ltd.
Bellville 7535
ask@wiehahn.co.za
www.periwiehahn.co.za

46 Ukraine / ウクライナ
TOW PERI Ukraina
07400 Brovary
peri@peri.ua
www.peri.ua

47 Egypt / エジプト
PERI GmbH
11361 Heliopolis
Cairo
info@peri.com.eg
www.peri.com.eg

48 Serbia / セルビア
PERI Oplate d.o.o.
11272 Dobanovci
office@peri.co.yu
www.peri.co.yu

49 Mexico / メキシコ
PERI Cimbras y Andamios,
S.A. de C.V.
Estado de México,
C.P. 54680
info@peri.com.mx
www.peri.com.mx

50 Azerbaijan / アゼルバイジャン
PERI Kalıp ve İskeleleri
Baku
peribaku@peri.com.tr
www.peri.com.tr

51 Turkmenistan / トルクメニスタン
PERI Kalıp ve İskeleleri
744035 Aşgabat
periashgabat@peri.com.tr
www.peri.com.tr

52 Belorussia / ベラルーシ
PERI Belarus
220030 Minsk
peri@mail.belpak.by
www.peri.com.tr

53 Croatia / クロアチア
PERI oplate i skele d.o.o.
10 250 Donji Stupnik/
Zagreb
info@peri.com.hr
www.peri.com.hr

54 Iran / イラン
PERI GmbH
Building No. 4
P.O. Box 1939793669
Teheran-Iran
iran@peri.ir
www.peri.ir

55 India / インド
PERI (India) Pvt Ltd
Mumbai – 400064
info@peri.in
www.peri.in

56 Jordan / ヨルダン
PERI Jordan
11947 Amman
jordan@peri.de
www.peri.de

57 Kuwait / クウェート
PERI Kuwait
13011 Kuwait
kuwait@peri.de
www.peri.de

58 Saudi Arabia / サウジアラビア
PERI Saudi Arabia
Jeddah - 21463
K.S.A
saudi-arabia@peri.de
www.peri.de

59 Qatar / カタール
PERI Qatar LLC
Doha
qatar@peri.de
www.peri.de

60 Algeria / アルジェリア
Société PERI S.A.S.
Kouba - Alger
peri.alger@peri.fr
www.peri.fr

61 Albania / アルバニア
Autostrada TIRANE-DURRES
Tirane / ALBANIA
info@peri.com.tr
www.peri.com.tr

62 Peru / ペルー
PERI Peruana SAC
Lima/Peru
jeanpierre.saux@peri.com.pe
www.peri.com.pe

63 Panama / パナマ
PERI Panama Inc.
587 Panama City
johny.fernandezc@gmail.com
www.peri.com.pa

PERI製品ラインアップ

壁型枠
パネル型枠
トラスビーム型枠
円形型枠
PC併用型枠
ブレースフレーム

クライミングシステム
クライミング足場
セルフクライミングシステム
クライミング養生パネル
作業足場システム

柱型枠
正方形型枠
長方形型枠
円形型枠

足場、階段、作業足場
前面足場
作業足場
雨除けルーフ
階段アクセス

スラブ型枠
パネル型枠
ビームグリッド型枠
トラスビーム型枠
スラブテーブル
ビーム型枠

橋梁・トンネル型枠
片持ちパラペットキャリッジ
片持ちパラペット作業足場
エンジニア向け建設キット

支保工システム
鋼製スラブプロップ
アルミニウム製スラブプロップ
タワーシステム
ヘビーデューティープロップ

各種サービス
型枠組立
クリーニング／修理
型枠プラン
ソフトウェア
静力学
特殊構造物

追加システム
合板
型枠トラスビーム
ストップエンドシステム
パレット
輸送コンテナ

JP jp 12/2009 1ma Art.-Nr.: 792441 © Copyright by PERI GmbH

ペリー・ジャパン株式会社
システム型枠・足場・技術のスペシャリスト

〒103-0015
東京都中央区日本橋箱崎町31-4
箱崎314ビル7F
Tel: 03-5642-6100
Fax: 03-5642-6101
info@perijapan.jp
www.perijapan.jp